spadeitalia

trattamento acque

Catalogo Maggio 2022

CONDIZIONI GENERALI DI VENDITA

IMPORTI MINIMI DI FATTURAZIONE
Non saranno accettati ordini il cui importo sia inferiore a 250.

SPEDIZIONI MERCI
Le merci si intendono vendute franco magazzino SPADEITALIA, pertanto il Cliente è autorizzato a provvedere al ritiro nel modo e con i mezzi che ritiene più opportuni. Nel caso che non vi siano particolari disposizioni, la SPADEITALIA provvederà ad evadere per conto del Cliente le merci nel modo che riterrà più idoneo. La merce viaggia sempre e comunque a rischio e pericolo del Cliente. La SPADEITALIA declina ogni responsabilità dal momento in cui le merci escono dallo stabilimento.

RECLAMI
Non si accettano reclami trascorsi 8 (otto) giorni dal ricevimento della merce.

GARANZIA PRODOTTI
I prodotti SPADEITALIA sono coperti da garanzia nei termini prescritti dall'attuale legislazione in materia. Per garanzia si intende la sostituzione di singoli componenti o dell'intero apparecchio o la riparazione gratuita di tutte le parti che risultino difettose all'origine per vizi di fabbricazione.

INSOLVENZE
In caso di ritardato pagamento saranno addebitate al Cliente tutte le spese ed i conseguenti oneri relativi. La SPADEITALIA si ritiene autorizzata, in caso di ritardo dei pagamenti, a sospendere senza alcun preavviso le spedizioni in corso.

ORDINATIVI
L'ordine è per il Cliente sempre impegnativo ed è accettato sempre senza termini ultimi di consegna. Eventuali ritardi non daranno diritti ad indennizzi, storni di vendita, oppure sospensioni di ordini a tempo indeterminato.

PREZZI
I prezzi si intendono comprensivi, ove previsto, di imballo e documentazione tecnica. La SPADEITALIA si ritiene libera di modificare i prezzi di listino e/o gli eventuali sconti assegnati al Cliente senza alcun preavviso.

DEROGHE
Non sono ammesse deroghe a quanto sopra indicato se non con tassativa comunicazione scritta da parte della SPADEITALIA. Le condizioni sopra indicate si intendono accettate dal Cliente con la stessa trasmissione scritta o verbale dell'ordine.

FORO DI COMPETENZA
Per qualsiasi controversia l'autorità giudiziaria competente è il Foro di Monza.

La SPADEITALIA declina ogni responsabilità in caso di errata installazione o di uso improprio dei prodotti.

Tutti i prezzi esposti nel presente listino non sono comprensivi di IVA.

INDICE PRODOTTI

spadeitalia trattamento acque

Linea tecnologico
Filtrazione + Addolcimento serie “MINISOFT” 2
Addolcitori automatici VOLUMETRICI serie “MINITEC” 2
Addolcitori automatici VOLUMETRICI serie “TEC” 2

Addolcitori
serie “ZAFFIRO CS6" 3
serie “ZAFFIRO RNX” 3
serie “ACQUAMARINA” 3
serie “RUBINO SFE” 4
serie “RUBINO CLK” 4
Produttore di cloro per serie “RUBINO” 4
serie “RUBINO CLK” 5

Linea acqua calda
Addolcitori per acqua calda automatici serie “RUBINO HW” 5
Filtri dissabbiatori serie “GIGROFILTER HW” 5

Addolcitori
serie “CORALLO 23” 6
serie “CORALLO 23 CLK” 6
Produttore di cloro universale per disinfezione resine 6
serie “CORALLO 23” 7
serie “CORALLO 23 CLK” 7
Produttore di cloro universale per disinfezione resine 7
serie “CORALLO 25 CLK” 8
serie “CORALLO 36” 8
serie “CORALLO 40 CLK” 8
serie “CORALLO 25 CLK” 9
serie “CORALLO 36” 9
serie “CORALLO 40 CLK” 9
serie “RUBINO” - DUPLEX 10
serie “RUBINO CLK” - TWIN 10
serie “CORALLO CLK” - DUPLEX 10

Accessori
Contenitori per salamoia impianti di addolcimento 11
Produttori di cloro 11
Bypass automatico proporzionale 11
Valvole di bilanciamento 11

Linea silifos sferico
Dosatori di polifosfato Minifos (completi di prima carica) 12
Dosatori di polifosfato 1/OP (completi di prima carica) 12
Ricariche di polifosfato silifos sferico 12
Dosatori di polifosfato 2/OP - 4/OP (completi di prima carica) 13

Linea caldaia a condensazione
Defangatore magnetico serie “MINI” 13
Neutralizzatore di condense 13
Ricarica per neutralizzatore di condense 13

Dosatori polifosfato in polvere
Dosatori mod. LHS 14
Polifosfato in polvere METAQUA® AB (ex LUPHOS) 14
Polifosfato in polvere FOSFA 14
Polifosfato in cristalli IDROSTAT 14
Polifosfati LIQUIDI 14

Filtri batteriostatici
serie “GIGROFILTER SANIC” 15
serie “DIAMANTE OCTO SANIC” 15
serie “AMBRA INOX” 15
Ricambi elementi filtranti 15

Linea filtri a cartuccia
serie “GIGROFILTER CE” 16-17
serie “DIAMANTE OCTO” 16-17
serie “DIAMANTE INOX” 16-17
Ricambio elementi filtranti 16-17

Linea filtri autopulenti
serie “AMBRA” 18
serie “AMBRA BR” 18

Linea filtri
serie “AMBRA ΔP” 19
serie “AMBRA ROTOR” 19
Filtri dissabbiatori monocartuccia serie “CINTROPUR” 19
Filtri dissabbiatori multicartuccia serie “AMBRA” 19
Ricambio elementi filtranti vecchia serie 19

Linea filtri a masse
Addolcitori deferrizzatori aut. VOLUMETRICI serie “ECOMIX” 20
Filtri chiarificatori automatici serie “TURBIDEX” 20
Filtri chiarificatori decloratori automatici serie “CRISTALLO” 20
Filtri rapidi serie “CRISTALLO” 20

Prodotti filtranti
Media filtranti e resine 21

Analisi chimico-fisiche
Laboratorio Analisi acque dei circuiti tecnologici 21
Kit Test per analisi dell’acqua 21
Strumentazione 21

Linea defangatori
serie “AMBRA SEP FILTER PLUS” 22
serie flangiata “AMBRA SEP FILTER PLUS” 22
serie “AMBRA SEP FILTER” 22
Ricambi defangatore 22
serie “AMBRA SEP” 23
serie "AMBRA INOX BAG" 23
Ricambi defangatore 23

Stazioni di dosaggio **24**
Pompe dosatrici elettroniche 24
Ricambi 24
Contatori volumetrici emettitori di impulsi 24
Contenitori reagenti per stazioni di dosaggio 24
Stazione di dosaggio ANTILEGIONELLA 25
Accessori per stazione di dosaggio 25
Pompe dosatrici a pistone con motore 25

Demineralizzatori 26
Impianti ad osmosi inversa serie “ECORO” 26
Impianti ad osmosi inversa serie “OSMOSPADE” 26
Demineralizzatori serie “MB” 26

Sterilizzatori **27**
serie “SMERALDO” 27
serie “SMERALDO HW” 27

Prodotti chimici **28**
Prodotti disinfettanti 28
Prodotti per acqua potabile 28
Prodotti circuiti tecnologici 29
Prodotti disincrostanti 30
Prodotti torre evaporativa 30
Osmosi inversa 30

Assistenza post vendita 28

Trattamento piscine
Prodotti per piscine 31

Trattamenti per torri evaporative
Prodotti chimici per torre evaporativa 32
Automatismo per scarico torri evaporative 32
Sistema di monitoraggio serie “IDROBIO” 32
Anticalcare Elettrofisico “HYDROFLOW” 32

Acqua al punto d’uso
Osmosi con produzione diretta 33
Kit di microfiltrazione “AG FILTER DIGIT” 33
Frigo-Gassatori da sottolavello 33
Bombola CO2 33
Rubinetto di erogazione 33

Diagramma di flusso 34-35

Trattamento acqua impianti di riscaldamento 36-37

Filtrazione + Addolcimento serie "MINISOFT", con cartuccia a perdere, per circuiti chiusi ad uso tecnologico

Cartuccia in polipropilene contenente la massa di resine a scambio ionico e i setti filtranti; gruppo testata in ottone con ghiera in alluminio; raccordi girevoli in ottone da 1/2".
Sistema economico per addolcire impianti di riscaldamento di piccole dimensioni (sino a 50/60 kW di potenza installata).

Codice	Modello	Portata lt/h	Attacchi Ø	Resina lt	Dimensioni L x P x H cm
D7341	MOD.4	600	1/2"	4	10 x 10 x 74
D7342	Cartuccia di ricambio Mod.4				
D7343	Contatore opzionale 1/2" con bocchettoni				

59Pressione: min 1,5 BAR - max 6 BAR

Addolcitori automatici VOLUMETRICI serie "MINITEC" per circuiti tecnologici, dotati di sistema di regolazione della durezza residua in conformità alla UNI 8065

CABINATO MOBLOCCO con testata automatica di comando, realizzata in materiale plastico rinforzato a funzionamento idraulico con 5 cicli di lavoro; gruppo contaimpulsi integrato; Controller elettronico RNX, per la programmazione di molteplici modalità di avvio della rigenerazione

Codice	Modello	Portata lt/h	Attacchi Ø	Resina lt	Dimensioni L x P x H cm
D7106	MINITEC	1000	3/4"	10	32 x 50 x 62
D7107	Coperchio opzionale				

Pressione: min 1,5 BAR - max 6 BAR
COLLAUDO COMPRESO nel raggio di 30 km da Ns. sede.

Addolcitori automatici VOLUMETRICI serie "TEC" per circuiti tecnologici, dotati di sistema di regolazione della durezza residua in conformità alla UNI 8065

Composti da: testata automatica di comando, realizzata in materiale plastico rinforzato a funzionamento idraulico con 5 cicli di lavoro; gruppo contaimpulsi integrato; Controller elettronico RNX, per la programmazione di molteplici modalità di avvio della rigenerazione; colonna addolcitore in vetroresina, contenente le resine a scambio ionico; contenitore salamoia completo di accessori

Codice	Modello	Portata lt/h	Attacchi Ø	Resina lt	Dimensioni L x P x H cm
D7105	RUBINO 16 TEC	1200	3/4 "	16	82 x 38 x 109
D7112	RUBINO 25 TEC	1600	3/4 "	25	82 x 38 x 109
D7102	RUBINO 35 TEC	2000	3/4 "	35	82 x 38 x 132

Pressione: min 1,5 BAR - max 6 BAR
COLLAUDO COMPRESO nel raggio di 30 km da Ns. sede.

LEGENDA

1 Addolcitore MINITEC
2 Defangatore AMBRA SEP FILTER PLUS
3 Filtro dissabbiatore
4 Rubinetto di prelievo
5 Scarico
6 Valvola e Timer SFE
7 Disconnettore
8 Giunto flessibile
9 Valvola di Bypass
10 Sistema carico automatico
11 Contatore
12 Pompa dosatrice analogica
13 Serbatoio condizionante chimico

Schema di installazione impianto TRATTAMENTO ACQUE:
per circuito chiuso ad uso tecnologico

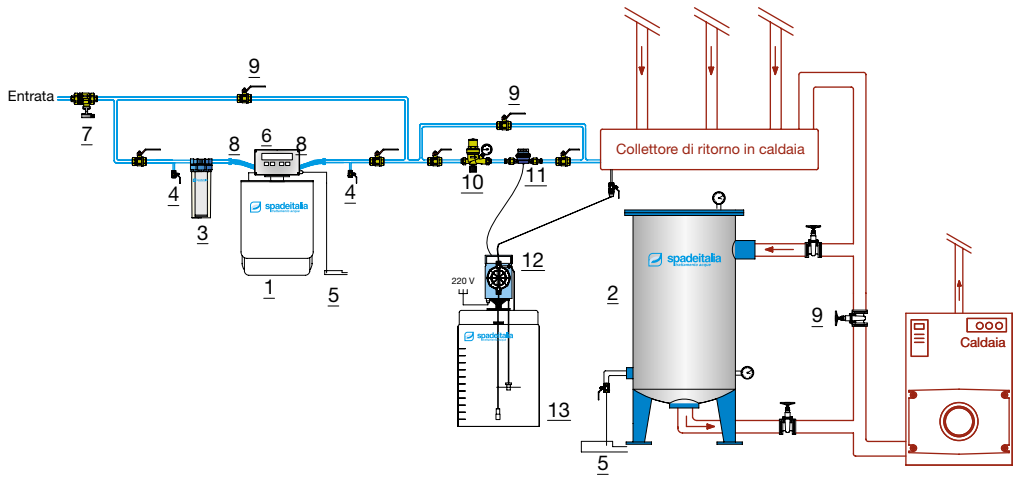

ADDOLCITORI VOLUMETRICI

Completi di miscelazione e bypass

La testata di comando, installata negli addolcitori della serie “ZAFFIRO” e “ACQUAMARINA”, e dotata di una valvola di miscelazione che svolge la funzione di regolazione della durezza residua dell’acqua in uscita dall’apparecchiatura.

COLLAUDO COMPRESO nel raggio di 30 km da Ns. sede.

Gruppo bypass **incluso**

Addolcitori automatici VOLUMETRICI serie “ZAFFIRO CS6"

Composti da: testata automatica di comando, realizzata in materiale plastico rinforzato a funzionamento idraulico con 5 cicli di lavoro; gruppo contaimpulsi integrato; Controller elettronico remotabile, per la programmazione di molteplici modalità di avvio della rigenerazione; cabinato monoblocco, in materiale plastico antiurto, contenente sia i dispositivi per la preparazione della salamoia che la colonna addolcitore in vetroresina.

Codice	Modello	Portata lt/h	Attacchi Ø	Resina lt	Dimensioni L x P x H cm	volumetrici
D7100	MINI 12 CS6	1000	1”	12,5	33 x 50 x 58	
D7101	25 CS6	2000	1”	25	33 x 50 x 103	

Per piccole e medie portate (monoblocco) - Pressione: min 1,5 BAR - max 6 BAR

Addolcitori automatici VOLUMETRICI serie “ZAFFIRO RNX” con disinfezione

Composti da: testata automatica di comando, realizzata in materiale plastico rinforzato a funzionamento idraulico con 5 cicli di lavoro; gruppo contaimpulsi integrato; Controller elettronico SFE, per la programmazione di molteplici modalità di avvio della rigenerazione; cabinato monoblocco, in materiale plastico antiurto, contenente sia i dispositivi per la preparazione della salamoia che la colonna addolcitore in vetroresina.

Codice	Modello	Portata lt/h	Attacchi Ø	Resina lt	Dimensioni L x P x H cm	volumetrici
D7103	MINI 10 RNX	1000	3/4”	10	32 x 50 x 67	
D7104	18 RNX	1800	3/4”	18	32 x 50 x 114	

Per piccole e medie portate (monoblocco) - Pressione: min 1,5 BAR - max 6 BAR

Gruppo bypass **incluso**

Addolcitori automatici VOLUMETRICI serie “ACQUAMARINA” MADE IN ITALY

Composti da: testata automatica di comando, realizzata in materiale plastico rinforzato a funzionamento idraulico con 5 cicli di lavoro; gruppo contaimpulsi integrato; Controller elettronico SFE, per la programmazione di molteplici modalità di avvio della rigenerazione; colonna addolcitore in vetroresina, contenente le resine a scambio ionico; contenitore salamoia completo di accessori.
Grazie all’innovativa forma del contenitore della salamoia permette di accumunare la praticità del modello RUBINO (due pezzi separati) e l’eleganza estetica del modello ZAFFIRO (monoblocco).

Codice	Modello	Portata lt/h	Attacchi Ø	Resina lt	Dimensioni L x P x H cm	volumetrici
D7158	MINI 10	1000	1”	10	38 x 56 x 63	
D7156	18	1800	1”	18	38 x 56 x 110	
D7157	25	2500	1”	25	38 x 56 x 110	
D7151	Coperchio opzionale per tutti i modelli					

Per piccole e medie portate (doppio corpo) - Pressione: min 1,5 BAR - max 6 BAR

LEGENDA

1 Addolcitore serie ZAFFIRO
2 Contenitore salamoia
3 Filtro dissabbiatore
4 Rubinetto di prelievo
5 Scarico
6 Valvola e Timer SFE
7 Valvola di ritegno
8 Giunto flessibile
9 Valvola di Bypass
10 Centralina di disinfezione resine

Schema di installazione impianto TRATTAMENTO ACQUE

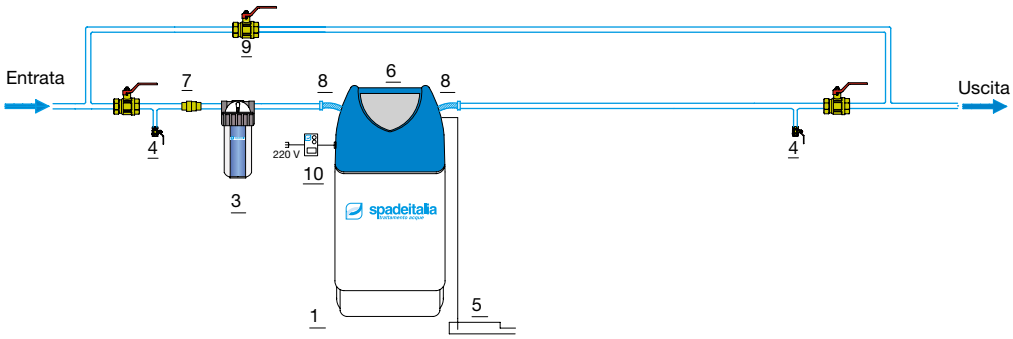

ADDOLCITORI VOLUMETRICI

Completi di miscelazione

La testata di comando, installata negli addolcitori della serie “RUBINO”, e dotata di una valvola di miscelazione che svolge la funzione di regolazione della durezza residua dell’acqua in uscita dall’apparecchiatura.

COLLAUDO COMPRESO nel raggio di 30 km da Ns. sede.

Gruppo bypass **incluso**

Addolcitori automatici VOLUMETRICI serie “RUBINO SFE”

MADE IN ITALY

Composti da: testata automatica di comando, realizzata in materiale plastico rinforzato a funzionamento idraulico con 5 cicli di lavoro; gruppo contaimpulsi integrato; Controller elettronico SFE, per la programmazione di molteplici modalità di avvio della rigenerazione; colonna addolcitore in vetroresina, contenente le resine a scambio ionico; contenitore salamoia completo di accessori.

Codice	Modello	Portata lt/h	Attacchi Ø	Resina lt	Dimensioni L x P x H cm	volumetrici
D7113	16 SFE	1300	1”	16	82 x 38 x 109	
D7114	25 SFE	2000	1”	25	87 x 48 x 109	
D7115	35 SFE	2800	1”	35	87 x 48 x 132	
D7116	50 SFE	4000	1”	50	92 x 55 x 158	
D7117	75 SFE	5000	1” 1/4	75	102 x 55 x 158	
D7118	100 SFE	5000	1” 1/4	100	105 x 55 x 186	

Per piccole e medie portate (doppio corpo) - Pressione: min 1,5 BAR - max 6 BAR

PN 8,6 BAR

Addolcitori automatici VOLUMETRICI serie “RUBINO CLK”

MADE IN USA

Composti da: testata automatica di comando, realizzata in materiale plastico rinforzato a funzionamento idraulico con 6 cicli di lavoro; gruppo contaimpulsi integrato; Controller elettronico a microprocessore, per la programmazione di molteplici modalità di avvio della rigenerazione; colonna addolcitore in vetroresina, contenente le resine a scambio ionico; contenitore salamoia completo di accessori.

Codice	Modello	Portata lt/h	Attacchi Ø	Resina lt	Dimensioni L x P x H cm	volumetrici
D7152	16 CLK	1300	1”	16	82 x 38 x 109	
D7153	25 CLK	2000	1”	25	87 x 48 x 109	
D7154	35 CLK	2800	1”	35	87 x 48 x 132	
D7155	50 CLK	4000	1”	50	92 x 55 x 158	
D7159	75 CLK	5000	1”	75	102 x 55 x 158	

Per piccole e medie portate (doppio corpo) - Pressione: min 1,5 BAR - max 8,6 BAR

Produttore di cloro per serie “RUBINO”

completo di elettrodo in titanio, porta elettrodo e raccordi rapidi.

Codice	Modello
D7149	STERIL SFE
D7150	STERIL CLK

LEGENDA

1 Addolcitore serie RUBINO
2 Contenitore salamoia
3 Filtro dissabbiatore
4 Rubinetto di prelievo
5 Scarico
6 Valvola e Timer SFE
7 Disinfezione resine
8 Giunto flessibile
9 Valvola di Bypass
10 Valvola di ritegno
11 Dosatore Silifos (se fornito)
12 Valvola di miscelazione (se fornita)

Schema di installazione impianto TRATTAMENTO ACQUE: acqua sanitaria

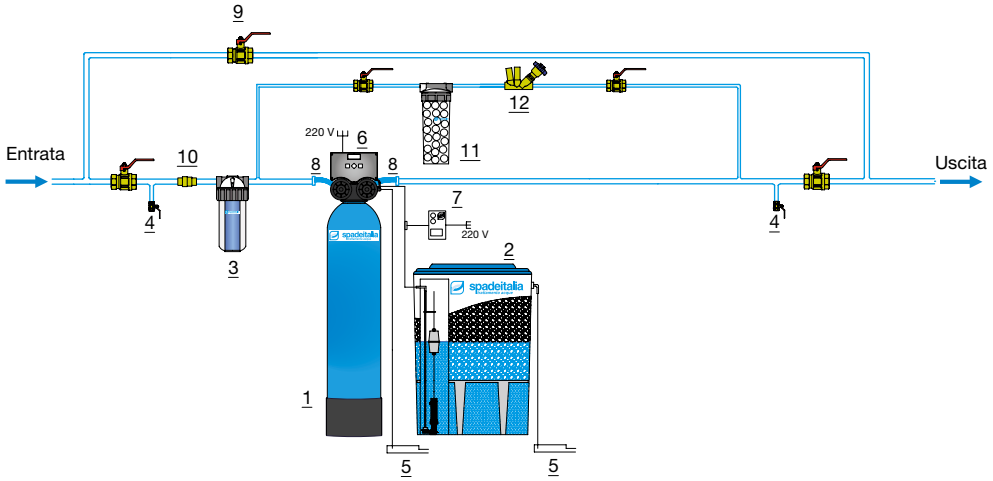

ADDOLCITORI VOLUMETRICI

Completi di miscelazione, bypass ed attacchi bocchettonati in ottone

La testata di comando, installata negli addolcitori della serie “RUBINO”, “ZAFFIRO” e “ACQUAMARINA”, è dotata di una valvola di miscelazione che svolge la funzione di regolazione della durezza residua dell’acqua in uscita dall’apparecchiatura.

COLLAUDO COMPRESO nel raggio di 30 km da Ns. sede.

Addolcitori automatici VOLUMETRICI serie “RUBINO CLK”

MADE IN USA

Composti da: testata automatica di comando, realizzata in materiale plastico rinforzato a funzionamento idraulico con 6 cicli di lavoro; gruppo contaimpulsi integrato; Controller elettronico a microprocessore, per la programmazione di molteplici modalità di avvio della rigenerazione; colonna addolcitore in vetroresina, contenente le resine a scambio ionico; contenitore salamoia completo di accessori.

Codice	Modello	Portata lt/h	Attacchi Ø	Resina lt	Dimensioni L x P x H cm	volumetrici
D7192	75 CLK	5000	1"1/4	75	115 x 70 x 158	
D7108	100 CLK	6000	1"1/4	100	115 x 70 x 191	
D7109	130 CLK	7000	1"1/4	125	115 x 70 x 190	
D7110	150 CLK	7500	1"1/4	150	115 x 70 x 170	

Per piccole e medie portate (monoblocco) - Pressione: min 1,5 BAR - max 8 BAR

LEGENDA

1 Addolcitore
2 Contenitore salamoia
3 Filtro
4 Rubinetto di prelievo
5 Scarico
6 Valvola Clack
7 Disinfezione resine
8 Giunto flessibile
9 Valvola di Bypass
10 Valvola di ritegno
11 Dosatore polifosfati (se fornito)
12 Valvola di miscelazione (se fornita)

Schema di installazione impianto TRATTAMENTO ACQUE

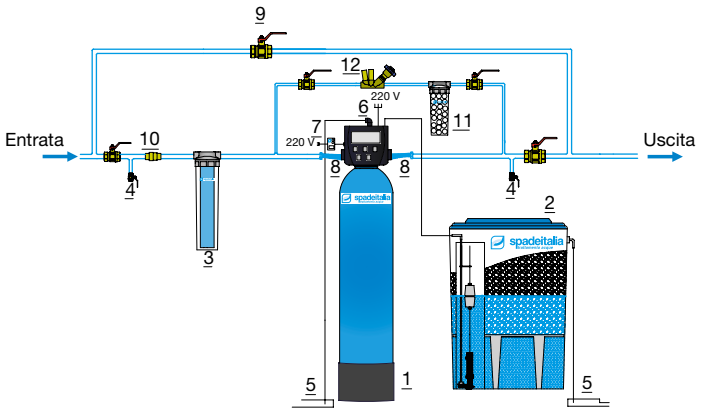

LINEA ACQUA CALDA

COLLAUDO COMPRESO nel raggio di 30 km da Ns. sede.

Addolcitori per acqua calda automatici TEMPORIZZATI serie “RUBINO HW”

Composti da: testata automatica di comando, realizzata in materiale metallico a funzionamento idraulico; Timer automatico per la programmazione delle fasi e delle tempistiche della rigenerazione; colonna addolcitore in vinilestere, contenente le resine a scambio ionico; contenitore salamoia completo di accessori.

Codice	Modello	Portata lt/h	Attacchi Ø	Resina lt	Dimensioni L x P x H cm
D7193	16	1300	3/4”	16	82 x 48 x 108
D7194	25	2000	3/4”	25	87 x 48 x 108

Temperatura dell’acqua max. 65°C. - Pressione: min 1,5 BAR - max 6 BAR -

Filtri dissabbiatori a cartuccia intercambiabile per acqua calda serie “GIGROFILTER HW”

Pressione max 8 BAR - Temperatura max 80°C - Interamente realizzato in nylon rinforzato - Filettature in plastica.

Codice	Modello	Portata lt/h	Attacchi Ø	Dimensioni L x P x H cm
D7210	Gigrofilter HW	3000	3/4”	14 x 13 x 32
D7211	Ricambio: elemento filtrante 10” in filo avvolto HW			

ADDOLCITORI TEMPORIZZATI

spadeitalia
trattamento acque

COLLAUDO COMPRESO nel raggio di 30 km da Ns. sede.

Addolcitori automatici TEMPORIZZATI serie "CORALLO 23"

Composti da: testata automatica di comando, realizzata in materiale plastico rinforzato a funzionamento idraulico con 5 cicli di lavoro; Controller elettronico SFE, per la programmazione di molteplici modalità di avvio della rigenerazione; colonna addolcitore in vetroresina, contenente le resine a scambio ionico; contenitore salamoia completo di accessori.

Codice	Modello	Portata m^3/h	Attacchi Ø	Resina lt	temporizzati
D7121	100	10	1 1/2"	100	
D7122	130	10	1 1/2"	125	
D7123	150	10	1 1/2"	150	
D7124	200	10	1 1/2"	200	
D7125	250	10	1 1/2"	250	

Per medie portate (doppio corpo) - Pressione: min 2 BAR - max 6 BAR

Addolcitori automatici TEMPORIZZATI serie "CORALLO 23 CLK"

Composti da: testata automatica di comando, realizzata in materiale plastico rinforzato con 9 cicli di lavoro; Controller elettronico con microprocessore, per la programmazione di molteplici modalità di avvio della rigenerazione; colonna addolcitore in vetroresina, contenente le resine a scambio ionico; contenitore salamoia completo di accessori.

Codice	Modello	Portata m^3/h	Attacchi Ø	Resina lt	temporizzati
D7131	100	13	1 1/2"	100	
D7132	130	13	1 1/2"	125	
D7133	150	13	1 1/2"	150	
D7134	200	13	1 1/2"	200	
D7135	250	13	1 1/2"	250	

Per medie portate (doppio corpo) - Pressione: min 2 BAR - max 8 BAR

Produttore di cloro universale per disinfezione resine

completo di trasformatore ed elettrodo in titanio, porta elettrodo e raccordi rapidi.

Codice	
D7119	per serie "CORALLO"

LEGENDA

1 Addolcitore CORALLO 23
2 Contenitore salamoia
3 Filtro multicartuccia AMBRA INOX
4 Rubinetto di prelievo
5 Scarico
6 Valvola Siata
7 Disinfezione resine
8 Giunto flessibile
9 Valvola di Bypass
10 Valvola di ritegno
11 Dosatore Silifos (se fornito)
12 Valvola di miscelazione (se fornita)

Schema di installazione impianto TRATTAMENTO ACQUE

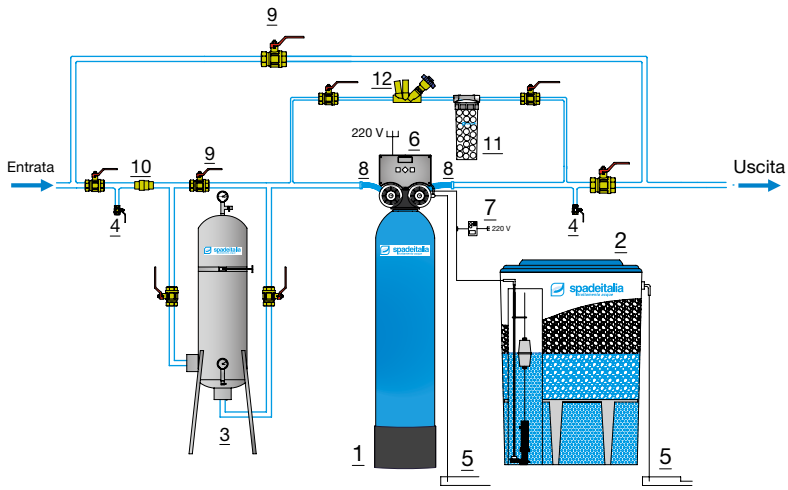

ADDOLCITORI VOLUMETRICI

spadeitalia trattamento acque

COLLAUDO COMPRESO nel raggio di 30 km da Ns. sede.

Addolcitori automatici VOLUMETRICI serie "CORALLO 23"

Composti da: testata automatica di comando, realizzata in materiale plastico rinforzato a funzionamento idraulico con 5 cicli di lavoro; gruppo contaimpulsi integrato; Controller elettronico SFE, per la programmazione di molteplici modalità di avvio della rigenerazione; colonna addolcitore in vetroresina, contenente le resine a scambio ionico; contenitore salamoia completo di accessori.

Codice	Modello	Portata m³/h	Attacchi Ø	Resina lt	volumetrici
D7126	100	10	1 1/2"	100	
D7127	130	10	1 1/2"	125	
D7128	150	10	1 1/2"	150	
D7129	200	10	1 1/2"	200	
D7130	250	10	1 1/2"	250	

Per medie portate (doppio corpo) - Pressione: min 2 BAR - max 6 BAR

Addolcitori automatici VOLUMETRICI serie "CORALLO 23 CLK"

Composti da: testata automatica di comando, realizzata in materiale plastico rinforzato con 9 cicli di lavoro; Controller elettronico con microprocessore, per la programmazione di molteplici modalità di avvio della rigenerazione; contatore emetti impulsi esterno;colonna addolcitore in vetroresina, contenente le resine a scambio ionico; contenitore salamoia completo di accessori.

Codice	Modello	Portata m³/h	Attacchi Ø	Resina lt	volumetrici
D7136	100	13	1 1/2"	100	
D7137	130	13	1 1/2"	125	
D7138	150	13	1 1/2"	150	
D7139	200	13	1 1/2"	200	
D7140	250	13	1 1/2"	250	

Per medie portate (doppio corpo) - Pressione: min 2 BAR - max 8 BAR

Produttore di cloro universale per disinfezione resine

completo di trasformatore ed elettrodo in titanio, porta elettrodo e raccordi rapidi.

Codice	
D7119	per serie "CORALLO"

LEGENDA

1 Addolcitore CORALLO CLK vol.
2 Contenitore salamoia
3 Filtro multicartuccia AMBRA INOX
4 Rubinetto di prelievo
5 Scarico
6 Valvola CLK
7 Disinfezione resine
8 Giunto flessibile
9 Valvola di Bypass
10 Valvola di ritegno
11 Dosatore Silifos (se fornito)

Schema di installazione impianto TRATTAMENTO ACQUE

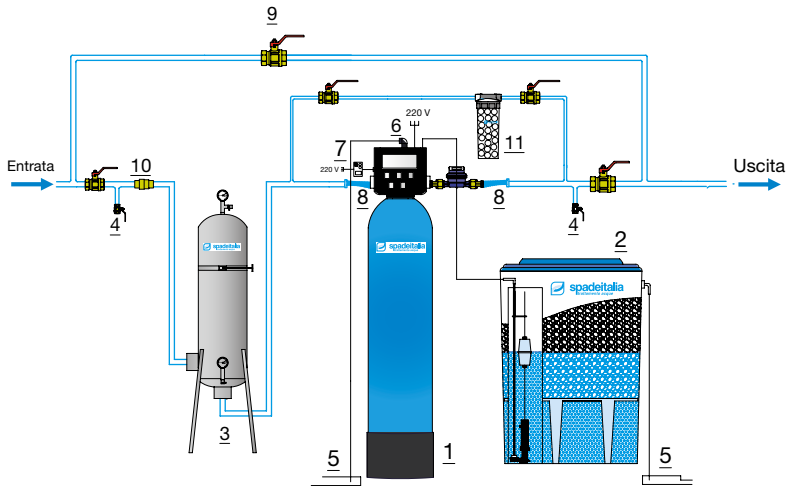

ADDOLCITORI TEMPORIZZATI

spadeitalia trattamento acque

COLLAUDO COMPRESO nel raggio di 30 km da Ns. sede.

Addolcitori automatici TEMPORIZZATI serie "CORALLO 25 CLK"

Composti da: testata automatica di comando, realizzata in bronzo con 9 cicli di lavoro; Controller elettronico con microprocessore, per la programmazione di molteplici modalità di avvio della rigenerazione; colonna addolcitore in vetroresina, contenente le resine a scambio ionico; contenitore salamoia completo di accessori.

Codice	Modello	Portata m³/h	Attacchi Ø	Resina lt	temporizzati
D7168	150	15	2"	150	
D7169	200	15	2"	200	
D7170	250	18	2"	250	
D7171	350	20	2"	350	
D7183	500	20	2"	500	
D7172	500 QC	25	2"	500	
D7173	600 QC	25	2"	600	
D7174	800 QC	25	2"	800	

Per medie e grandi portate (doppio corpo) - Pressione: min 2 BAR - max 8 BAR

Addolcitori automatici TEMPORIZZATI serie "CORALLO 36"

Composti da: testata automatica di comando, realizzata in materiale plastico rinforzato a funzionamento idraulico con 5 cicli di lavoro; Controller elettronico SFE, per la programmazione di molteplici modalità di avvio della rigenerazione; colonna addolcitore in vetroresina, contenente le resine a scambio ionico; contenitore salamoia completo di accessori.

Codice	Modello	Portata m³/h	Attacchi Ø	Resina lt	COLONNA VETRORESINA temporizzati	COLONNA ACCIAIO ZINCATO temporizzati
D7184	500	30	2 1/2"	500		
D7185	600	30	2 1/2"	600		
D7186	800	40	3"	800		

Per medie e grandi portate (doppio corpo) - Pressione: min 2 BAR - max 6 BAR

Addolcitori automatici TEMPORIZZATI serie "CORALLO 40 CLK"

Composti da: testata automatica di comando, realizzata in ottone (esente piombo) con 9 cicli di lavoro; Controller elettronico con microprocessore, per la programmazione di molteplici modalità di avvio della rigenerazione; colonna addolcitore in vetroresina flangiata da 6", contenente le resine a scambio ionico; contenitore salamoia completo di accessori

Codice	Modello	Portata m³/h	Attacchi Ø	Resina lt	COLONNA VETRORESINA temporizzati	COLONNA ACCIAIO ZINCATO temporizzati
D7182	650	35	3"	650		
D7195	900	45	3"	900		
D7196	1100	55	3"	1100		

Per GRANDI portate (doppio corpo) - Pressione: min 1,5 BAR - max 8 BAR

LEGENDA

1 Addolcitore CORALLO CLK temp.
2 Contenitore salamoia
3 Filtro multicartuccia AMBRA INOX
4 Rubinetto di prelievo
5 Scarico
6 Valvola CLK
7 Disinfezione resine
8 Giunto flessibile
9 Valvola di Bypass
10 Valvola di ritegno
11 Dosatore Silifos (se fornito)

Schema di installazione impianto TRATTAMENTO ACQUE

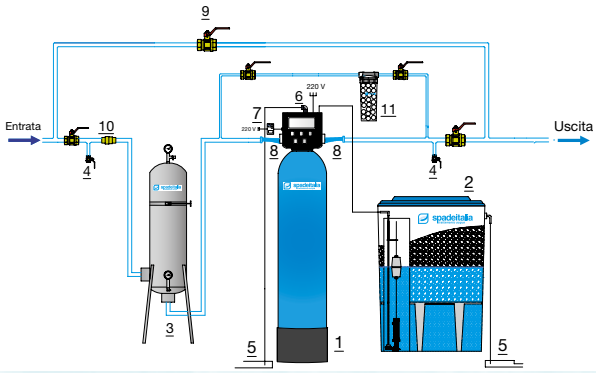

ADDOLCITORI VOLUMETRICI

COLLAUDO COMPRESO nel raggio di 30 km da Ns. sede.

Addolcitori automatici VOLUMETRICI serie "CORALLO 25 CLK"

Composti da: testata automatica di comando, realizzata in bronzo con 9 cicli di lavoro; Controller elettronico con microprocessore, per la programmazione di molteplici modalità di avvio della rigenerazione; contatore emetti impulsi esterno; colonna addolcitore in vetroresina, contenente le resine a scambio ionico; contenitore salamoia completo di accessori.

Codice	Modello	Portata m³/h	Attacchi Ø	Resina lt	volumetrici
D7175	150	15	2"	150	
D7176	200	15	2"	200	
D7177	250	18	2"	250	
D7178	350	20	2"	350	
D7188	500	20	2"	500	
D7179	500 QC	25	2"	500	
D7180	600 QC	25	2"	600	
D7181	800 QC	25	2"	800	

Per medie e grandi portate (doppio corpo) - Pressione: min 2 BAR - max 8 BAR

Addolcitori automatici VOLUMETRICI serie "CORALLO 36"

Composti da: testata automatica di comando, realizzata in materiale plastico rinforzato a funzionamento idraulico con 5 cicli di lavoro; Controller elettronico SFE, per la programmazione di molteplici modalità di avvio della rigenerazione; contatore emetti impulsi esterno; colonna addolcitore in vetroresina, contenente le resine a scambio ionico; contenitore salamoia completo di accessori.

Codice	Modello	Portata m³/h	Attacchi Ø	Resina lt	COLONNA VETRORESINA volumetrici	COLONNA ACCIAIO ZINCATO volumetrici
D7189	500	30	2 1/2"	500		
D7190	600	30	2 1/2"	600		
D7191	800	40	3"	800		

Per medie e grandi portate (doppio corpo) - Pressione: min 2 BAR - max 6 BAR

Addolcitori automatici VOLUMETRICI serie "CORALLO 40 CLK"

Composti da: testata automatica di comando, realizzata in ottone (esente piombo) con 9 cicli di lavoro; Controller elettronico con microprocessore, per la programmazione di molteplici modalità di avvio della rigenerazione; colonna addolcitore in vetroresina flangiata da 6", contenente le resine a scambio ionico; contenitore salamoia completo di accessori

Codice	Modello	Portata m³/h	Attacchi Ø	Resina lt	COLONNA VETRORESINA volumetrici	COLONNA ACCIAIO ZINCATO volumetrici
D7187	650	35	3"	650		
D7197	900	45	3"	900		
D7198	1100	55	3"	1100		

Per GRANDI portate (doppio corpo) - Pressione: min 1,5 BAR - max 8 BAR

LEGENDA

1 Addolcitore CORALLO CLK vol.
2 Contenitore salamoia
3 Filtro multicartuccia AMBRA INOX
4 Rubinetto di prelievo
5 Scarico
6 Valvola CLK
7 Disinfezione resine
8 Giunto flessibile
9 Valvola di Bypass
10 Valvola di ritegno
11 Dosatore Silifos (se fornito)

Schema di installazione impianto TRATTAMENTO ACQUE

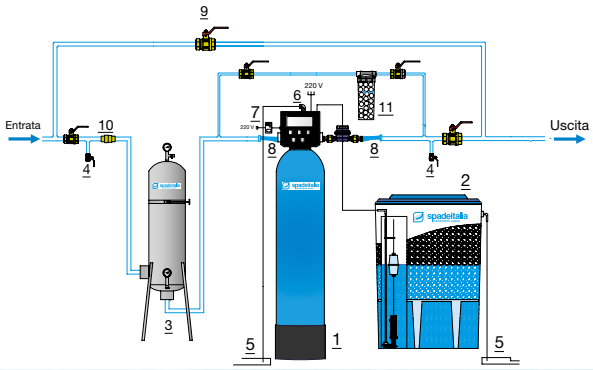

ADDOLCITORI DUPLEX

spadeitalia
trattamento acque

COLLAUDO COMPRESO nel raggio di 30 km da Ns. sede.

Addolcitori automatici VOLUMETRICI serie "RUBINO" - DUPLEX

Composti da: 2 testate automatiche di comando, realizzate in materiale plastico rinforzato a funzionamento idraulico con 5 cicli di lavoro; Controller AQUA CUBIC, per la programmazione di molteplici modalità di avvio della rigenerazione; contatore emetti impulsi esterno; colonne addolcitore in vetroresina, contenenti le resine a scambio ionico; 2 contenitori salamoia completi di accessori; 2 valvole di servizio.

Codice	Modello	Portata lt/h	Attacchi Ø	Resina lt	volumetrici
D7311	16 DUPLEX	1300	1"	16 + 16	
D7312	25 DUPLEX	2000	1"	25 + 25	
D7313	35 DUPLEX	2800	1"	35 + 35	
D7314	50 DUPLEX	4000	1"	50 + 50	
D7315	75 DUPLEX	5000	1"	75 + 75	
D7316	100 DUPLEX	5000	1"	100 + 100	

Per piccole e medie portate - Press. min 1,5 max 6 BAR

Addolcitori automatici VOLUMETRICI serie "RUBINO CLK" - TWIN

Composti da: testata automatica monoblocco di comando,realizzata in materiale plastico rinforzato con 9 cicli di lavoro; gruppo contaimpulsi integrato; Controller elettronico con microprocessore, per la programmazione di molteplici modalità di avvio della rigenerazione; colonne addolcitore in vetroresina, contenenti le resine a scambio ionico; contenitore salamoia completo di accessori.

Codice	Modello	Portata lt/h	Attacchi Ø	Resina lt	volumetrici
D7317	16 TWIN	1300	1"	16 + 16	
D7318	25 TWIN	2000	1"	25 + 25	
D7319	35 TWIN	2800	1"	35 + 35	
D7320	50 TWIN	4000	1"	50 + 50	
D7321	75 TWIN	5000	1"	75 + 75	
D7322	100 TWIN	5000	1"	100 + 100	

Per piccole e medie portate - Press. min 1,5 max 8 BAR

Addolcitori automatici VOLUMETRICI serie "CORALLO CLK" - DUPLEX

Composti da: 2 testate automatiche di comando, realizzate in bronzo con 9 cicli di lavoro; 2 Controller elettronici con microprocessore, per la programmazione di molteplici modalità di avvio della rigenerazione; contatore emetti impulsi esterno; colonne addolcitore in vetroresina, contenenti le resine a scambio ionico; 2 contenitori salamoia completi di accessori; valvola a 3 vie motorizzata.

Codice	Modello	Portata m^3/h	Attacchi Ø	Resina lt	volumetrici
D7323	100 DUPLEX	8	1 1/2"	100 + 100	
D7324	130 DUPLEX	8	1 1/2"	125 + 125	
D7325	150 DUPLEX	10	1 1/2"	150 + 150	
D7326	200 DUPLEX	12	1 1/2"	200 + 200	
D7327	200 DUPLEX	15	2"	200 + 200	
D7328	250 DUPLEX	15	2"	250 + 250	
D7329	350 DUPLEX	18	2"	350 + 350	
D7330	500 DUPLEX	20	2"	500 + 500	

Per medie e grandi portate - Press. min 1,5 max 8 BAR

Contenitori per salamoia impianti di addolcimento

Codice	Capacità lt		Dimensioni L x P x H cm
D7331	36	cabinato ACQUAMARINA MINI 10	38 x 56 x 44
D7332	78	cabinato ACQUAMARINA	38 x 56 x 90
D7333	50	cabinato ZAFFIRO MINI 10	32 x 50 x 67
D7334	116	cabinato ZAFFIRO	32 x 50 x 114
D7335	85	a base quadrata completo di pozzetto	38 x 38 x 79
D7336	100	a base circolare completo di griglia e pozzetto	Ø 48 x 67
D7337	150	a base circolare completo di griglia e pozzetto	Ø 55 x 80
D7338	200	a base circolare completo di griglia e pozzetto	Ø 55 x 104
D7339	340	a base circolare completo di griglia e pozzetto	Ø 73 x 120
D7340	460	a base circolare completo di griglia e pozzetto	Ø 83 x 120

Produttore di cloro universale per disinfezione resine

completo di trasformatore ed elettrodo in titanio, porta elettrodo e raccordi rapidi.

Codice	
D7120	per serie “ACQUAMARINA”, “RUBINO” e “ZAFFIRO”
D7119	per serie “CORALLO”

Produttore di cloro per serie “ACQUAMARINA”, “RUBINO” e “ZAFFIRO”

completo di elettrodo in titanio, porta elettrodo e raccordi rapidi.

Codice
D7149

Produttore di cloro per valvola Clack

completo di elettrodo in titanio, porta elettrodo e raccordi rapidi.

Codice
D7150

Bypass automatico proporzionale

Il bypass automatico proporzionale aggiunge all’impianto idraulico le seguenti funzioni:
1) erogazione di acqua non trattata durante il processo di rigenerazione;
2) erogazione parziale di acqua, in aggiunta al servizio, nel caso in cui la richiesta di prelievo sia momentaneamente superiore al normale;
3) rimozione della sola valvola o di tutto l’impianto, senza causare interruzioni di fornitura di acqua;
4) valvola di ritegno.

Codice
D7199

Valvole di bilanciamento

Le valvole di bilanciamento sono dispositivi che permettono di regolare in modo ottimale la portata della miscelazione su impianti di medie e grandi portate.

Codice	Modello
D7096	1”
D7097	1” 1/4
D7098	1” 1/2
D7099	2”

LINEA SILIFOS SFERICO

COMPOSIZIONE E PROPRIETÀ
Il Silifos sferico è un inibitore di corrosione e precipitazione specialmente impiegato su acque potabili.
Il cristallo sferico si ottiene dalla miscela bilanciata di silicati e fosfati.
Si scioglie lentamente in acqua, ha spiccate proprietà sequestranti, stabilizzanti e disperdenti.
Silifos sferico previene la corrosione e la formazione di acqua rossa e marrone in quanto:
- realizza uno strato protettivo
- rimuove le incrostazioni presenti
- stabilizza la durezza presente nell'acqua.

SICUREZZA/ECOLOGIA
La purezza del Silifos sferico per il trattamento sull'acqua potabile è in accordo con gli esistenti standard EC (EN 1208), cosi pure in accordo alle regolamentazioni FAO/WHO Expert Commette on Food Additives (7 and 19 Report).
Silifos sferico è certificato NSF in accordo all'NSF/ANSI Standard 60.

Dosatori di polifosfato Minifos (completi di prima carica)

Il piccolo anticalcare
Per la protezione anticalcarea di lavatrici e lavastoviglie domestiche, macchine per la produzione di ghiaccio, distributori di bevande calde ecc.

Codice	Modello	Portata lt/h	Attacchi Ø	Quantità di Silifos
D7238	MINIFOS	-	1/2"	200 gr
PW8501	Ricarica MINIFOS 200 gr			
PW8502	Ricarica MINIFOS 200 gr + 2 dischi filtranti			
D7094	Disco filtrante			

Dosatori di polifosfato 1/OP (completi di prima carica)

Per proteggere da incrostazioni e corrosioni i sistemi di produzione acqua calda sanitaria (boiler a gas o elettrici e caldaie murali).
La calotta in materiale metallico e il bicchiere in Trogamid conferiscono a questi apparecchi caratteristiche di straordinaria robustezza.

Codice	Modello	Portata lt/h	Attacchi Ø	Quantità di Silifos
D7084	1/OP 3 VIE	1000	1/2"	300 gr
D7085	1/OP SFERA	1000	1/2"	300 gr

D7024	RICAMBI	Bicchiere 1/OP + OR
D7303		Diffusore tubolare 1/OP + OR
D7304		Disco diffusore superiore 1/OP
D7004		Tappino 1/OP + OR
D7052		Chiave per 1/OP

Ricariche di polifosfato SILIFOS SFERICO

Cristalli sferici di silicofosfati antincrostanti e anticorrosivi per acque destinate al consumo umano conformi agli standard NSF.

Codice	Modello	
PW8503	Ricarica monodose 300 gr	
PW8500.001	Latta da 1 kg	
PW8500.005	Cartone da 5 kg	al kg
PW8500.025	Cartone da 25 kg	al kg

LINEA SILIFOS SFERICO

Dosatori di polifosfato 2/OP - 4/OP (completi di prima carica)

Per avere un corretto dosaggio di Silifos Sferico e proteggere da incrostazioni e corrosioni gli impianti idrotermosanitari.
La calotta in materiale metallico e il bicchiere in Trogamid conferiscono a questi apparecchi caratteristiche di straordinaria robustezza.

Codice	Modello	Portata lt/h	Attacchi Ø	Quantità di Silifos
D7083	2/OP 2 VIE	1500	3/4”-1”	1000 gr
D7086	4/OP 2 VIE	2500	1 1/4”	2000 gr
D7087	4/OP 2 VIE	2500	1 1/2”	2000 gr

D7060	RICAMBI	Bicchiere 2/OP + OR
D7061		Bicchiere 4/OP + OR
D7062		Cartuccia vuota 2/OP + guarnizione piana
D7063		Cartuccia vuota 4/OP + 2 OR
D7082		Chiave a mezzaluna

LINEA CALDAIA A CONDENSAZIONE

Defangatore magnetico serie “MINI”

Corpo realizzato in ottone. Valvola di intercettazione manuale, in ingresso, compresa nella fornitura. Cartuccia filtrante in acciaio inox, con doppio grado di filtrazione 300 e 800 micron. Magnete permanente al neodimio.

Codice	Modello	Portata lt/h	Attacchi Ø
D7081	MINI	1300	3/4”

Neutralizzatore di condense (completo di prima carica, raccordi e staffa di fissaggio)

Neutralizzatore delle condense acide per caldaie murali. Evita la dispersione nello scarico di prodotti fortemente acidi. Non interferisce con il funzionamento della caldaia.
Adatto a tutte le caldaie murali a condensazione fino a 35 kW. Ricarica facilmente sostituibile, non è necessario sostituire l’intera unità.

Codice	Modello	Portata lt/h	Attacchi Ø
D7080	MINI	4	1/2” in squadro

Ricarica per neutralizzatore di condense

Ossido di magnesio, puro al 77%, in forma sferica.

Codice	Modello	
PW8530.250	Ricarica monodose da 250 gr	
PW8530.025	Sacco da 25 kg	al kg

DOSATORI POLIFOSFATO IN POLVERE

Dosatori mod. LHS

Per proteggere da incrostazioni e corrosioni i sistemi di produzione acqua calda sanitaria (Boiler a gas o elettrici e caldaie murali).

Codice	Modello	Portata lt/h	Attacchi Ø	Capacità max di Luphos H Spezial gr
D7007	LHS RP 1/2	1200	1/2”	80
D7008	LHS RPB 1/2	1200	1/2”	80
D7010	LHS ROT 1/2	1200	1/2”	80
D7011	LHS ROTB 1/2	1200	1/2”	80
D7009	LHS ROT	2500	3/4” - 1”	500

* Legenda:
R = Manicotto di installazione **RUOTABILE** in ottone cromato
P = Calotta in materiale **PLASTICO** alimentare
OT = Calotta in **OTTONE CROMATO**
B = Presenza di leva di **BYPASS**

Polifosfato in polvere METAQUA® AB (ex LUPHOS)

Inibitore di corrosione ed antincrostante per acqua potabile da dosare con appositi dispenser.
Metaqua® AB è un prodotto in polvere ed è una combinazione di sodio orto e polifosfati,
e in accordo con gli esistenti standard EC (EN1208)

Codice	Modello	
PW8510.010	Barattolo da 1 kg	al kg
PW8510.025	Sacco da 25 kg	al kg

Polifosfato in polvere FOSFA

Inibitore di corrosione ed antincrostante per acqua potabile da dosare con appositi dispenser.
Sodio tripolifosfato di qualità alimentare.

Codice	Modello	
PW8510.012	Barattolo da 1 kg (confezione da 12 barattoli)	al kg
PW8510.006	Pastiglie (confezione da 30 blister)	blister da 6 pezzi

Polifosfato in cristalli IDROSTAT

Polifosfato in cristalli. Conforme alla Norma UNI EN 1208:2005.

Codice	Modello	
PW8520.001	Barattolo da 1 kg	al kg
PW8520.025	Sacco da 25 kg	al kg

Polifosfati LIQUIDI

Antincrostante ed anticorrosivo per acque ad uso potabile.

Codice	Modello	
K8165.20	Fusto da 20 kg Metaqua 8165	al kg
K8125.20	Fusto da 20 kg Metaqua 8125	al kg
K8195.20	Fusto da 20 kg Metaqua 8195	al kg

FILTRI BATTERIOSTATICI

I filtri Sanic® con protezione antimicrobica Microban® esercitano un'azione continua contro la proliferazione dei batteri durante l'intero ciclo di vita del prodotto. La tecnologia Microban® si basa sulla nota proprietà biocida dell'argento.

Vengono forniti completi di elementi filtranti batteriostatici mod. SANIC®

Filtri dissabbiatori domestici a cartuccia intercambiabile serie "GIGROFILTER SANIC" 3 pezzi

Pressione max 8 BAR - Interamente realizzati in materiale plastico - Filettature in ottone - Additivati con tecnologia Microban®: tutte le superfici a contatto con l'acqua sono rese batteriostatiche.

Codice	Modello	Portata lt/h	Attacchi Ø	
D7260	SANIC	3000	3/4"	**elemento filtrante SANIC da 9" 3/4**
D7261	SANIC	3500	1"	**melt blown 50 µ**

Filtri dissabbiatori domestici a cartuccia intercambiabile serie "DIAMANTE OCTO SANIC" 3 pezzi

Pressione max 10 BAR - Calotta in ottone e vaso in materiale plastico antiurto atossico - Elementi filtranti versione SANIC® con proprietà batteriostatiche.

Codice	Modello	Portata lt/h	Attacchi Ø	
D7262	SANIC 3 OCTO	3000	3/4"	**elemento filtrante SANIC da 9" 3/4**
D7263	SANIC 3 OCTO	4500	1"	**melt blown 50 µ**
D7264	SANIC 4 OCTO	7000	1" 1/4	**elemento filtrante SANIC da 20"**
D7265	SANIC 4 OCTO	9500	1" 1/2	**in filo avvolto 50 µ**
D7266	SANIC 4 OCTO	12000	2"	

Filtri dissabbiatori multicartuccia serie "AMBRA INOX"

Contenitore multi cartuccia realizzato in acciaio inox AISI 316L costruito con carpenteria elettrosaldata di elevata robustezza. Completo di elementi filtranti versione SANIC® (con protezione antimicrobica). Chiusura rapida V-clamp in acciao inox AISI 304.

Codice	Modello	Portata m^3/h	Attacchi Ø	
D7267	AMBRA INOX 3	20	2"	**elemento filtrante SANIC da 20"**
D7268	AMBRA INOX 7	35	2" 1/2	**melt blown 50 µ**

Ricambi elementi filtranti con proprietà batteriostatiche mod. SANIC®

Codice	per Modello	elemento filtrante	
D7269	GIGROFILTER SANIC	9" 3/4	**elemento filtrante SANIC**
D7269	SANIC 3 OCTO	9" 3/4	**melt blown 50 µ**

Codice	per Modello	elemento filtrante	
D7271	SANIC 4 OCTO	20"	**elemento filtrante SANIC**
D7270	AMBRA INOX	20"	**in filo avvolto 50 µ**

LINEA FILTRI A CARTUCCIA

Vengono forniti completi di elementi filtranti

Filtri dissabbiatori domestici a cartuccia intercambiabile serie "GIGROFILTER CE" 3 pezzi

Pressione max 6 BAR - Calotta e vaso in materiale plastico antiurto atossico - Filettature in ottone.

Codice	Modello	Portata lt/h	Attacchi Ø	
D7201	CE 10	800	1/2"	
D7234	CE 12	2000	3/4"	**elemento filtrante**
D7236	CE 12	2500	1"	**in filo avvolto 50 µ**
D7283	Maniglia plastica CE 10			
D7282	Maniglia plastica CE 12			

Filtri dissabbiatori domestici a cartuccia intercambiabile serie "DIAMANTE OCTO" 3 pezzi

Pressione max 10 BAR - Calotta in ottone e vaso in materiale plastico antiurto atossico.

Codice	Modello	Portata lt/h	Attacchi Ø	
D7206	3 OCTO	3000	3/4"	**elemento filtrante da 9" 3/4**
D7207	3 OCTO	4500	1"	**in filo avvolto 50 µ**
D7287	4 OCTO	7000	1 1/4"	**elemento filtrante da 20"**
D7288	4 OCTO	9500	1 1/2"	**in filo avvolto 50 µ**
D7203	4 OCTO	12000	2"	
D7082	Chiave a mezzaluna per modello 3 - 4			

Filtri dissabbiatori domestici a cartuccia intercambiabile serie "DIAMANTE INOX" 3 pezzi

Pressione max 10 BAR - Calotta in ottone e vaso in materiale acciaio inox AISI 304.

Codice	Modello	Portata lt/h	Attacchi Ø	
D7259	3 INOX	3000	3/4"	**elemento filtrante da 9" 3/4**
D7212	3 INOX	4500	1"	**in filo avvolto 50 µ**
D7213	4 INOX	7000	1 1/4"	**elemento filtrante da 20"**
D7218	4 INOX	9500	1 1/2"	**in filo avvolto 50 µ**
D7214	4 INOX	12000	2"	
D7082	Chiave a mezzaluna per modello 3 - 4			

Ricambio elementi filtranti

Codice	per Modello	elemento filtrante	
D7072	CE	5"	**elemento filtrante**
D7073	CE - OCTO - INOX	9" 3/4	**in filo avvolto 50 µ**
D7090	OCTO - INOX	20"	

Codice	Modello	elemento filtrante	finezza di filtrazione
D7255	MELT BLOWN	9" 3/4	1-5-50 µ
D7256	MELT BLOWN	20"	1-5-50 µ
D7257	MELT BLOWN	40"	1-5-50 µ

LINEA FILTRI A CARTUCCIA

Vengono forniti completi di elementi filtranti

Filtri dissabbiatori domestici a cartuccia intercambiabile serie "GIGROFILTER CE" 3 pezzi

Pressione max 6 BAR - Calotta e vaso in materiale plastico antiurto atossico - Filettature in ottone.

Codice	Modello	Portata lt/h	Attacchi Ø	
D7217	CE 10	800	1/2"	
D7235	CE 12	3000	3/4"	**elemento filtrante**
D7202	CE 12	3500	1"	**in rete lavabile 60 µ**
D7283	Maniglia plastica CE 10			
D7282	Maniglia plastica CE 12			

Filtri dissabbiatori domestici a cartuccia intercambiabile serie "DIAMANTE OCTO" 3 pezzi

Pressione max 10 BAR - Calotta in ottone e vaso in materiale plastico antiurto atossico.

Codice	Modello	Portata lt/h	Attacchi Ø	
D7240	3 OCTO	3000	3/4"	**elemento filtrante da 9" 3/4**
D7241	3 OCTO	4500	1"	**in rete lavabile 60 µ**
D7242	4 OCTO	7000	1 1/4"	**elemento filtrante da 20"**
D7243	4 OCTO	9500	1 1/2"	**in rete lavabile 60 µ**
D7244	4 OCTO	12000	2"	
D7082	Chiave a mezzaluna per modello 3 - 4			

Filtri dissabbiatori domestici a cartuccia intercambiabile serie "DIAMANTE INOX" 3 pezzi

Pressione max 10 BAR - Calotta in ottone e vaso in materiale acciaio inox AISI 304.

Codice	Modello	Portata lt/h	Attacchi Ø	
D7222	3 INOX	3000	3/4"	**elemento filtrante da 9" 3/4**
D7223	3 INOX	4500	1"	**in rete inox 70 µ**
D7224	4 INOX	7000	1 1/4"	**elemento filtrante da 20"**
D7225	4 INOX	9500	1 1/2"	**in rete inox 70 µ**
D7226	4 INOX	12000	2"	
D7082	Chiave a mezzaluna per modello 3 - 4			

Ricambio elementi filtranti

Codice	per Modello	elemento filtrante	
D7095	CE - OCTO - INOX	9" 3/4	**elemento filtrante**
D7078	OCTO - INOX	20"	**in rete inox 70 µ**

Codice	per Modello	elemento filtrante	
D7074	CE	5"	**elemento filtrante**
D7076	CE - OCTO - INOX	9" 3/4	**in rete lavabile 60 µ**
D7092	OCTO - INOX	20"	

LINEA FILTRI AUTOPULENTI

Vengono forniti completi di elementi filtranti

Filtro dissabbiatore autopulente manuale serie "AMBRA"

Pressione min 1,5 BAR - max 10 BAR - Interamente realizzato in materiale plastico - Tazza trasparente resistente ai raggi UV - Elemento filtrante in acciaio inox - Grado di filtrazione 100 micron - Attacchi bocchettonati in ottone - Completo di manometro.

Codice	Modello	Portata m^3/h	Attacchi a bocchettone	Codice
D7272	10	2.5	3/4"	R7272 ricambio
D7273	10	3.5	1"	R7273 ricambio
D7274	10	4.5	1" 1/4	R7274 ricambio

Codice	
D7275	Attuatore per la pulizia automatica in contro corrente

Filtro dissabbiatore autopulente manuale serie "AMBRA"

Pressione min 1,5 BAR - max 10 BAR - Calotta in ottone cromato a specchio - Vaso in trogramid - Elemento filtrante in acciaio inox AISI 304 - Grado di filtrazione 100 micron - Attacchi in ottone - Completo di manometro.

Codice	Modello	Portata m^3/h	Attacchi filettati	Codice calza inox 100 micron
D7276	30	10	1 1/2"	R7276 ricambio
D7277	30	15	2"	R7277 ricambio

Filtro dissabbiatore autopulente manuale serie "AMBRA BR"

Pressione min 1,5 BAR - max 16 BAR - Interamente realizzato in bronzo - Elemento filtrante in acciaio inox - Grado di filtrazione 100 micron - Attacchi in ottone - Completo di manometro.

Codice	Modello	Portata m^3/h	Attacchi flangiati
D7278	DN 65	35	DN 65
D7279	DN 80	60	DN 80
D7280	DN 100	90	DN 100

Codice	
D7285	Attuatore per la pulizia automatica in contro corrente
D7286	Pressostato differenziale

spadeitalia trattamento acque

Vengono forniti completi di elementi filtranti

Filtro serie "AMBRA ΔP"

Filtro autopulente a spazzola, collaudato in accordo ai requisiti della normativa PED 2014/68/CE, realizzato in acciaio inossidabile parti a contatto AISI 304/304L, flange cartellate libere in alluminio, elemento filtrante in acciaio inossidabile AISI 304, spazzole interne in aisi 304, stato di finitura interna/esterna pallinatura a vetro, grado di filtrazione 100 Micron.
Inclusi: motoriduttore combinato tensione 220 V, manometro differenziale con contatto elettrico, valvola automatica di drenaggio a sfera AISI316 e quadro elettrico IP55.

Codice	Modello	Portata m³/h	Attacchi Ø	Superficie filtrante dm²	Ingombri mm Ø	Ingombri mm H tot.	Peso Kg
FD080	DN80	60	DN80	20	500	1400	130
FD100	DN100	90	DN100	30	600	1500	160
FD125	DN125	100	DN125	36	600	1650	160

Filtro serie "AMBRA ROTOR" a pattini aspiranti

Filtro in AISI 304 con rete autopulente idoneo per il trattamento di fluidi contenenti solidi sospesi anche di natura colloidale. Gli speciali pattini aspiranti garantiscono un'efficace pulizia dell'elemento filtrante con ridotti consumi d'acqua e senza interruzione di flusso (pressione minima richiesta 3 bar). La cartuccia interna è realizzata con tessuto filtrante in poliestere (PES) racchiuso a "sandwich" tra due supporti rete in acciaio inox AISI 316; la gamma di filtrazione spazia da 810 fino a 25 µm. I filtri vengono forniti pronti all'uso completi di valvole, manometri e controller elettronico.

Codice	Modello	Portata m³/h	Attacchi Ø	Superficie filtrante dm²	Ingombri mm L	Ingombri mm H tot.	Peso Kg
FR080	80	80	3"	15	590	750	24
FR100	100	120	DN100	22	700	850	30
FR125	125	300	DN150	51	030	1110	37

Filtri dissabbiatori monocartuccia serie "CINTROPUR"

Pressione max 10 BAR - Interamente realizzato in materiale plastico - Idoneo per il contatto con acque potabili - Elemento filtrante in rete sintetica -Grado di filtrazione 50 micron - Attacchi flangiati in materiale plastico - Completo di 2 manometri.

Codice	Modello	Portata m³/h	Attacchi flangiati
D7208	650	25	DN 65
D7209	800	32	DN 80

Codice	set 5 calze 50 micron
F1005	ricambio
F1005	ricambio

Filtri dissabbiatori multicartuccia serie "AMBRA"

Pressione max 8 BAR - Interamente realizzato in acciaio al carbonio, con zincatura a bagno caldo ed ulteriore verniciatura anticondensa - Completo di 2 manometri e valvola di sfiato.

Codice	Modello	Portata m³/h	Attacchi Ø	cartuccia in panno 50 micron	cartuccia in rete inox 80 micron	corredo di ricambio in panno 50 micron	corredo di ricambio in inox 80 micron
D7230	DN 50	20	2"			F1011	F2011
D7231	DN 65	35	2 1/2"			F1012	F2012
D7232	DN 80	60	DN 80			F1013	F2013
D7233	DN 100	90	DN 100			F1014	F2014

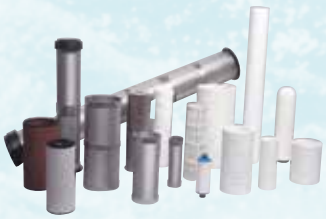

Ricambio elementi filtranti vecchia serie

per Modello	cartuccia in panno 50 micron	cartuccia in rete inox 80 micron
1/S	F1001	
3	F1002	F2002
4	F1003	F2004

Su richiesta è possibile fornire elementi filtranti con diversa capacità di filtrazione.

spadeitalia
trattamento acque

Addolcitori deferrizzatori automatici VOLUMETRICI serie "ECOMIX"

Composti da: testata automatica di comando, realizzata in materiale plastico rinforzato a funzionamento idraulico con 5 cicli di lavoro; Controller elettronico SFE, per la programmazione di molteplici modalità di avvio della rigenerazione; colonna in vetroresina contenente ECOMIX, un mezzo filtrante in granuli ideale per la molteplice rimozione di durezza, ferro, manganese ed ammoniaca; contenitore completo di accessori.

Codice	Modello	Portata lt/h	Attacchi Ø	Resina lt	volumetrici
EA024	24	800	1"	24	
EA036	36	1000	1"	36	
EA048	48	1300	1"	48	
EA072	72	2000	1"	72	

Per piccole e medie portate (doppio corpo) - Pressione: min 2,5 BAR - max 6 BAR

Filtri chiarificatori automatici serie "TURBIDEX" per eliminare torbidità e solidi sospesi fino a 5 micron

Composti da: testata automatica di comando, realizzata in materiale plastico rinforzato a funzionamento idraulico con 5 cicli di lavoro; Controller elettronico SFE; colonna in vetroresina contenete una massa filtrante monostrato, di Turbidex.

Codice	Modello	Portata lt/h	Attacchi Ø	Turbidex lt	volumetrici
X1054	1054	2000	1"	28	
X1354	1354	3500	1"	56	
X1652	1652	5000	1 1/2"	84	
X1865	1865	6500	1 1/2"	140	

Per piccole e medie portate – Pressione: min 2,5 BAR – max 6 BAR

Filtri chiarificatori decloratori automatici serie "CRISTALLO" per eliminare torbidità, odori e sapori sgradevoli

Composti da: testata automatica di comando, realizzata in materiale plastico rinforzato a funzionamento idraulico con 5 cicli di lavoro; Controller elettronico SFE; colonna in vetroresina contenente una massa filtrante a doppio strato, di graniglia e carbone attivo granulare.

Codice	Modello	Portata l/h	Attacchi Ø
F0020	20	1200	1"
F0030	30	1600	1"
F0050	50	2600	1"
F0080	80	4500	1"
F080S	80/S	8000	1 1/2"
F100S	100/S	8000	1 1/2"

Per piccole e medie portate - Pressione: min 2,5 BAR - max 6 BAR

Filtri rapidi serie "CRISTALLO" a sabbia - a carbone attivo - deferrizzatori

Composti da: crociera frontale multivalvole (manuali oppure automatiche con programmatore elettronico temporizzato) - Carpenteria in acciao al carbonio con rivestimento interno in resina epossidica, idonea per uso alimentare - Media filtrante secondo le esigenze.

Codice	Modello	Portata m^3/h media	Portata m^3/h max	Attacchi Ø	manuale	automatico
FQ065	FQ-65	5	7	1 1/2"		
FQ100	FQ-100	12	15	2 1/2"		
FQ120	FQ-120	17	22	2 1/2"		
FQ140	FQ-140	24	30	2 1/2"		

Per medie e grandi portate - Pressione: min 2,5 BAR - max 8 BAR

PRODOTTI FILTRANTI

Media filtranti e resine

Codice	Nome	Utilizzo	Formato al kg/lt
R1001	Resina cationica forte	Resina per addolcitore DM 174	25 lt
R1002	Resina a letto misto	Resina per demineralizzazione	25 lt
R1003	Sabbia quarzifera	Sabbia 0,8-1,2 mm	25 kg
R1004	Graniglia media	Graniglia 1-2 mm	25 kg
R1005	Graniglia grossolana	Graniglia 3-5 mm	25 kg
R1006	Calcite granulare	Remineralizzante alcalinizzante per acque povere	22 kg
R1007	Carbone attivo granulare	Carbone vegetale	lt
R1008	Antracite	Antracite granulometria 0,6-1 2-3 mm	25 kg
R1009	TURBIDEX	Media filtrante ad alta efficienza	22 kg
R1010	ECOMIX	Resina polifunzionale	12 lt

ANALISI CHIMICO-FISICHE

Laboratorio Analisi acque dei circuiti tecnologici

Il laboratorio interno è in grado di eseguire accurate analisi dell'acqua dei circuiti tecnologici con adeguati strumenti di misura.
L'analisi dell'acqua del circuito di riscaldamento prevede i seguenti parametri: pH, conducibilità elettrica, durezza totale, ferro, rame, alluminio, residuo condizionante chimico, colore, odore, deposito e torbidità.
Il referto di analisi riporta le note operative per la messa in atto di interventi correttivi e/o migliorativi, laddove necessari.

Kit Test per analisi dell'acqua

Per ogni kit è indicato se l'analisi è di tipo colorimetrica (col.) oppure a titolazione (tit.)

Codice	Parametro
T1001	DUREZZA (singolo) tit.
T1002	DUREZZA (doppio) tit.
T1003	FERRO col.
T1004	RAME col.
T1005	CLORO DPD col.
T1006	PH UNIVERSALE col.
T1007	ALCALINITÀ CALDAIE tit.
T1008	CLORURI tit.
T1009	MOLIBDATO tit.
T1010	DEHA col.

Strumentazione

Codice	Descrizione
T2001	misuratore tascabile di conducibilità (1999 µS/cm), a microprocessore, a tenuta stagna, compensato in temperatura
T2002	pHmetro tascabile a microprocessore, a tenuta stagna, precisione ± 0.1 pH, compensato in temperatura
T2003	indicatore di conducibilità per acqua demineralizzata, completo di sonda e soluzioni di calibrazione mod. Pronto per installazione in linea (19,99 µS/cm)

spadeitalia trattamento acque

Defangatore serie "AMBRA SEP FILTER PLUS" in linea

Per la pulizia di circuiti chiusi (riscaldamento, raffrescamento, torri evaporative) tramite decantazione e filtrazione 80 micron in acciaio inox.
Pressione max 5 BAR - Interamente realizzato in acciaio al carbonio - Finitura esterna con vernice epossidica e coibentazione - Completo di 2 manometri e valvola di sfiato.

Codice	Modello	Portata m³/h	Attacchi Ø	Superficie filtrante dm²	Ingombri mm Ø PC	H tot.	Guarnizioni	kit captazione magnetica
D7291	SEP filter PLUS	12	1 1/2"	20	250	700		
D7292	SEP filter PLUS	18	2"	30	300	730		
D7293	SEP filter PLUS	25	2 1/2"	40	350	780		

Defangatore serie flangiata "AMBRA SEP FILTER PLUS" in linea

Per la pulizia di circuiti chiusi (riscaldamento, raffrescamento, torri evaporative) tramite decantazione e filtrazione 80 micron in acciaio inox.
Pressione max 5 BAR - Interamente realizzato in acciaio al carbonio - Finitura esterna con vernice epossidica e coibentazione - Completo di 2 manometri e valvola di sfiato.

Codice	Modello	Portata m³/h	Attacchi Ø	Superficie filtrante dm²	Ingombri mm Ø PC	H tot.	Guarnizioni	kit captazione magnetica
D7294	SEP filter PLUS	36	DN80	60	320	1050		
D7295	SEP filter PLUS	48	DN100	80	350	1050		

Defangatore serie "AMBRA SEP FILTER" in linea

Per la pulizia di circuiti chiusi (riscaldamento, raffrescamento, torri evaporative) tramite decantazione e filtrazione 80 micron in acciaio inox.
Pressione max 6 BAR - Interamente realizzato in acciaio al carbonio con zincatura a bagno caldo ed ulteriore verniciatura anticondensa - Completo di 2 manometri e valvola di sfiato.

Codice	Modello	Portata m³/h	Attacchi Ø	Superficie filtrante dm²	Ingombri mm Ø PC	H tot.	Guarnizioni	kit captazione magnetica
D7296	SEP filter	85	DN 125	180	500	1300		
D7297	SEP filter	100	DN 150	180	500	1450		
D7298	SEP filter	170	DN 200	280	600	1450		

Ricambi defangatore

Codice	
RD001	Guarnizione di fondo
RD002	Supporto singolo
RD003	Supporto doppio
RD004	Adattatore di fondo
RD005	Elemento filtrante in Acciaio Inox 80 µ

LEGENDA

1 Defangatore
2 Valvola bypass
3 Caldaia
4 Collettore di ritorno in caldaia
5 Scarico laterale
6 Scarico di fondo

Schema di installazione impianto TRATTAMENTO ACQUE:
DEFANGATORE mod. AMBRA SEP FILTER PLUS serie FLANGIATA

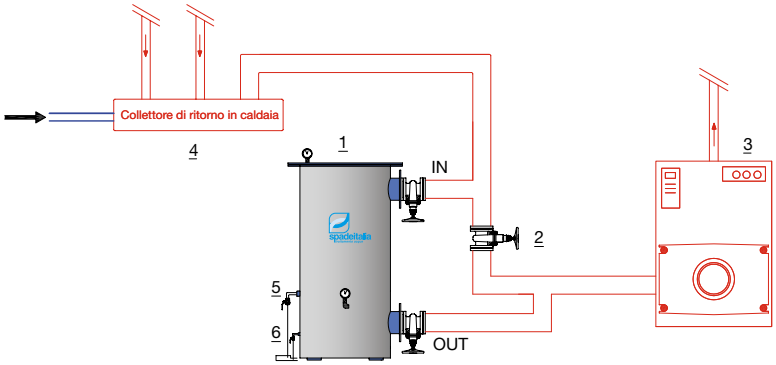

Defangatore serie "AMBRA SEP" in derivazione con captazione magnetica

Per la pulizia di circuiti chiusi (riscaldamento, raffrescamento, torri evaporative) tramite filtrazione e trattenimento ossidi ferrosi.
Funzionamento completamente automatizzato - Dotato di circolatore e quadro di comando.
Pressione max 6 BAR - Interamente realizzato in acciaio al carbonio - Finitura esterna con vernice epossidica e coibentazione - Filtrazione mediante letto di sabbia quarzifera a granulometria differenziata - Completo di 2 manometri (in e out) e valvola di sfiato.

Codice	Modello	Portata lt/h	Attacchi E.U.	Dimensioni mm L	P	H
D7290	SEP 400	2500	1"	600	600	1050

Defangatore serie "AMBRA INOX BAG" in linea, in batteria o in derivazione

Per la pulizia di circuiti chiusi (riscaldamento, raffrescamento, torri evaporative) tramite decantazione e filtrazione fino a 100 micron.
Il materiale filtrato verrà accumulato in un comodo sacco a perdere. Le operazioni di sostituzione del sacco filtrante sono molto semplici e non richiedono l'ausilio di nessuna attrezzatura.
Il defangatore potrà essere montato in linea fino a 2", in derivazione o in batteria.
In caso di installazione in derivazione sarà necessario montare un circolatore (opzionale) sull'ingresso.
Pressione max 8 BAR - Interamente realizzato in acciaio inox 304 completo di manometri e valvola di disareazione.

Codice	Modello	Portata m^3/h	Attacchi E.U.	Dimensioni mm Ø	H max
D7299	SEP bag	20	2"	280	1300

Ricambi defangatore

Codice	
RD006	Kit captazione magnetica per AMBRA SEP
RD007	Letto filtrante di sabbia quarzifera per AMBRA SEP
RD008	Sacco filtrante 100 µm per AMBRA INOX BAG

LEGENDA

1 Defangatore dinamico AMBRA SEP
2 Contatore (opzionale)
3 Rubinetto di prelievo
4 Quadro elettrico di comando
5 Scarico

Schema di installazione impianto TRATTAMENTO ACQUE

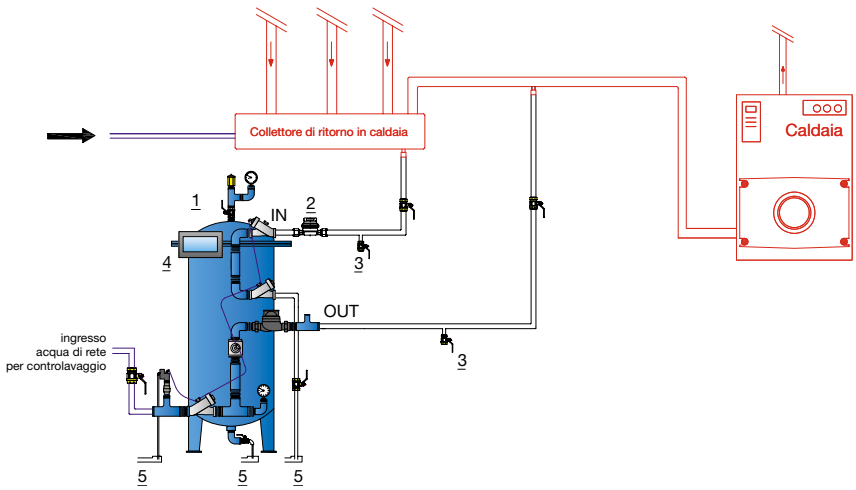

spadeitalia trattamento acque

Pompe dosatrici elettroniche

Pompe dosatrici elettromagnetiche complete di:

- filtro di fondo, valvola di iniezione e corpo pompa in PVDF
- Staffa da serbatoio e staffa a muro
- Grado di protezione IP65
- Valvola di adescamento manuale
- Ingresso sonda di livello

Codice	Modello	Caratteristiche	analogica	digitale
P5008	**C**	portata costante regolabile • serie C 10 - 05 = 5 l/h a 10 bar		
	H	portata proporzionale regolabile comandata da: - contatore emettitore di impulsi - segnale 4-20 mA - consenso esterno		
		• serie H 10 - 05 = 5 l/h a 10 bar	P5001	P5002
		• serie H 10 - 10 = 10 l/h a 10 bar	P5003	P5004
	T	dosaggio temporizzato	**analogico**	**digitale**
		• serie T 10 - 05 = 5 l/h a 10 bar	P5005	P5006
P5007	**P**	con strumento incorporato PH - CONDUCIBILITÀ - REDOX • serie P 10 - 05 = 5 l/h a 10 bar		

Ricambi

Codice	
P6001	Sonda di livello magnetica
P6002	Filtro di fondo PVDF-T
P6003	Raccordo iniezione + ritegno PVDF
P6004	Kit tubo iniezione e aspirazione
P6005	Corpo pompa PVDF
P6006	Magnete completo

Contatori volumetrici emettitori di impulsi

per impianti volumetrici e pompe dosatrici

Codice	Portata m^3/h	Attacchi Ø
P7001	3	1/2”
P7002	5	3/4”
P7003	7	1”
P7004	10	1 1/4”
P7005	20	1 1/2”
P7006	30	2”
P7007	40	DN 65
P7008	100	DN 80
P7009	150	DN 100

Contenitori reagenti per stazioni di dosaggio

Codice	Capacità lt	Contenitori Dim. Ø x H cm	Contenitori	Codice	Vasca di contenimento Dim. Ø x H cm	Vasca di contenimento
P0060	60	40x54				
P0120	120	50x68		PV120	70x45	
P0220	220	62x80		PV220	80x60	
P0300	300	71x89		PV300	90x67	
P0500	500	89x100				

spadeitalia
trattamento acque

Stazione di dosaggio ANTILEGIONELLA

per dosaggio combinato di disinfettante e protettivo alimentare

Sistema di dosaggio proporzionale regolabile
comandato da contatore emettitore di impulsi composto da:

- pompa dosatrice elettronica Digitale mod. H
- contenitore della soluzione da dosare in polietilene
- vasca di contenimento contenitore disinfettante
- lancia di iniezione disinfettante in PVDF

- pompa dosatrice elettronica Analogica mod. H
- contenitore della soluzione da dosare in polietilene
- lancia di iniezione polifosfato alimentare in PVDF

Codice	Modello	**Pompa** serie	**Contatore** Attacchi Ø	**Contenitore** Capacità lt
PL001	ANTILEG1	H 10 - 5	1”	60
PL002	ANTILEG2	H 10 - 5	1 1/4”	120
PL003	ANTILEG3	H 10 - 10	1 1/2”	220
PL004	ANTILEG4	H 10 - 10	2”	300

I modelli sopra riportati sono a puro titolo indicativo.
Si potrà dare un’esatta quotazione solo previo sopralluogo.

Accessori per stazione di dosaggio

Codice	
P6001	Sonda di livello per contenitori reagenti
P6007	Valvola di contropressione in PVDF (regolabile 0,5÷5 bar)
P6008	Duplicatore di segnale
P6009	Sensore di flusso

Codice	
P6010	Agitatore

Pompe dosatrici a pistone con motore

Materiali disponibili AISI 316, PVC, PP
Disponibili su richiesta: valvole di contropressione, polmoni smorzatori, valvole di sicurezza e filtri di aspirazione.

Codice	Modello	Portata lt/h	Pressione bar
P8000	M	da 1,5 a 1000	da 5 a 20

spadeitalia trattamento acque

Impianti ad osmosi inversa serie "ECORO"

Sono concepiti per produrre acqua demineralizzata con bassi costi di investimento e di esercizio, senza per questo venir meno agli alti livelli di affidabilità. Quadro elettrico con microprocessore e display a cristalli liquidi.

Codice	Modello	Portata lt/h	Potenza kW/h	Dimensioni L x P x H cm
E3040	ECORO30 - 40 LE	30 - 40	0,3	50x36x77
E6080	ECORO60 - 80 LE	60 - 80	0,5	55x38x125

Pretrattamenti: filtro a carbone attivo e filtro 5 µ

Impianti ad osmosi inversa serie "OSMOSPADE"

Progettati per rispettare le esigenze più severe. Sono equipaggiati con membrane "bassa pressione" che garantiscono ottima qualità dell'acqua e basso consumo energetico.

Codice	Modello	Portata lt/h	Potenza kW/h	Dimensioni L x P x H cm
OS080	OSMOSPADE80 LE	80	0,5	72x38x125
OS160	OSMOSPADE160 LE	160	0,5	72x38x125
OS240	OSMOSPADE240 LE	240	0,5	87x38x125
OS300	OSMOSPADE300 LE-VP	300	1,1	109x38x134
OS400	OSMOSPADE400 LE-VP	400	1,1	109x38x134

Pretrattamenti: prefiltro 50 µ + filtro a carbone attivo + filtro 5 µ + dosaggio antincrostante

Codice	Modello	Portata lt/h	Potenza kW/h	Dimensioni L x P x H cm
OS500	OSMOSPADE500 LE	500	1,1	122x54x165
OS700	OSMOSPADE700 LE	700	1,1	122x54x165
OS950	OSMOSPADE950 LE	950	1,2	140x55x165
OS1150	OSMOSPADE1150 LE	1150	1,2	140x55x165

Pretrattamenti: filtro 5 µ + dosaggio antincrostante

Per modelli con portate superiori a 1300 lt/h **quotazioni su richiesta**

Impianti ad osmosi inversa serie "OSMOSPADE"

Codice	Modello	Portata lt/h	Potenza kW/h	Dimensioni L x P x H cm
OW500	OSMOSPADE500 LE-WTM	500	1,1	82x54x157
OW750	OSMOSPADE750 LE-WTM	750	1,1	82x54x157
OW1000	OSMOSPADE1000 LE-WTM	1000	1,5	140x60x160
OW1250	OSMOSPADE1250 LE-WTM	1250	1,5	140x60x160

Pretrattamenti: filtro 5 µ + dosaggio antincrostante

Demineralizzatori a letto misto con resine a perdere serie "MB"

Completi di filtro di protezione, controllo conducibilità in continuo a mezzo strumento elettronico e sonda. Il ciclo è in funzione della salinità dell'acqua in ingresso.

Codice	Modello	Resina lt	Attacchi Ø	Autonomia lt (± 10%) 20 °F	25 °F	30 °F	35 °F
DMB15	MB-15	15	3/4"	1250	1000	850	730
0DMB25	MB-25	25	3/4"	2125	1700	1400	1200
DMB40	MB-40	40	3/4"	4250	3400	2800	2400

OPTIONAL

DMB01	ricambio per filtro	
DMB02	resina di ricambio non rigenerabile (nuova)	al lt.
DMB03	smaltimento resina esausta	al lt.

spadeitalia trattamento acque

Sterilizzatori a raggi UV serie "SMERALDO" in acciaio inox - uso domestico

Apparecchiatura, con alimentatore, per la disinfezione dell'acqua per uso residenziale. Dotato di led segnalazione avaria e cicalino allarme sonoro.

Codice	Modello monolampada	Portata lt/h	Attacchi Ø
HA310	HA310	650	1/2"
HA315	HA315	1300	1/2"
HA320	HA320	1800	1/2"
HA325	HA325	2500	3/4"

Codice	Potenza watt	quarzo	lampada
HAR15	15		
HAR21	21		
HAR29	29		
HAR40	40	HAQ40	

Pressione di esercizio max pari a 7 bar.

Sterilizzatori a raggi UV serie "SMERALDO" in acciaio inox - uso civile e industriale (monolampada)

Apparecchiatura, con quadro elettrico, per la disinfezione dell'acqua per uso civile e industriale. Quadro elettrico con grado di protezione IP55, display LCD, contaore, led rosso di anomalia, relé allarme Contatto Pulito NA/NC e relé allarme Uscita 230V NA/NC 2A max.

Codice	Modello monolampada	Portata m^3/h	Attacchi Ø
ZA405	UV-405LCD	1,2	3/4"
ZA412	UV-412LCD	2,7	1"
ZA480	UV-480LCD	5,1	1 1/2"

Codice	Potenza watt	lampada
ZAR30	30	
ZAR40	40	
ZAR80	80	

Pressione di esercizio max pari a 9 bar.
Dimensioni quadro elettrico 200x160x90 mm.

Sterilizzatori a raggi UV serie "SMERALDO" in acciaio inox - uso civile e industriale (multilampada)

Apparecchiatura, con quadro elettrico dotato di microprocessore, per la disinfezione dell'acqua per uso civile e industriale. Quadro elettrico con grado di protezione IP55, display LCD, led rosso di anomalia, relé allarme Contatto Pulito NA/NC, relé allarme Uscita 230V NA/NC 2A max e contaore resettabile con avviso fine vita lampada.

Codice	Modello multilampada	Portata m^3/h	Attacchi Ø
ZA803	80/3	20	2"
ZA804	80/4	30	DN80
ZA805	80/5	40	DN80

Codice	Potenza watt	lampada
ZAZ03	3 x 80	
ZAZ04	4 x 80	
ZAZ05	5 x 80	

Pressione di esercizio max pari a 9 bar.
Dimensioni quadro elettrico 400x300x200 mm.

Sterilizzatori a raggi UV serie "SMERALDO HW" in acciaio inox - PER ACQUA CALDA

Apparecchiatura, con quadro elettrico, per la disinfezione dell'acqua per uso civile e industriale. Quadro elettrico con grado di protezione IP55, display LCD, led rosso di anomalia, relé allarme Contatto Pulito NA/NC, contaore resettabile con avviso fine vita lampada, controllo irraggiamento, spegnimento per alta temperatura collettore e relé allarme Uscita 230V NA/NC 2A max.

Codice	Modello	Portata m^3/h	Attacchi Ø
HAW12	UV-120HW	1,2	3/4"
HAW27	UV-270HW	2,7	1"
HAW51	UV-510HW	5,1	1 1/2"
HAW200	UV-2000HW	20	2"

Codice	Potenza watt	lampada
HWR30	1 x 30	
HWR40	1 x 40	
HWR80	1 x 80	
HWR380	3 x 80	

Pressione di esercizio max pari a 9 bar.
Temperatura massima acqua da trattare 65°C.

PRODOTTI CHIMICI

Prodotti disinfettanti

Codice	Nome	Utilizzo	Formato kg	al kg
BOIPO.12	IPOCLORITO DI SODIO	Sanificante concentrato al 15% vol conforme alle normativa EN901	12	
K5280.20	FERROCID 5280 S	Sanificante **CONCENTRATO** per acqua potabile, specifico per Legionella. Certificato UNI-EN CEN/TC 164	20	
KR2U6.20	FERROCID 5280 S R2U6	Sanificante **PRONTO ALL'USO** per acqua potabile, specifico per Legionella. Certificato UNI-EN CEN/TC 164	20	
K2391.10	FERRODOR 2391	Sanificante e antincrostante per circuiti umidificazione	10	
K8580.20	FERROCID 8580	Biocida a base di Bromo ad azione rapida	20	

Prodotti per acqua potabile

Codice	Nome	Utilizzo	Formato kg	al kg
K8165.20	METAQUA 8165	Antincrostante e anticorrosivo per acque con durezza inferiore a 15°F. Prodotto conforme norme UNI EN per acqua ad uso potabile	20	
K8125.20	METAQUA 8125	Antincrostante e anticorrosivo per acque con durezza superiore a 15°F. Prodotto conforme norme UNI EN per acqua ad uso potabile	20	
K8195.20	METAQUA 8195	Antincrostante e anticorrosivo per acque molto aggressive. Prodotto conforme norme UNI EN per acqua ad uso potabile	20	
PW8500.001	SILIFOS SFERICO	Silicofosfato sferico conforme NSF	1	
PW8500.005		Silicofosfato sferico conforme NSF	5	
PW8500.025		Silicofosfato sferico conforme NSF	25	
PW8510.010	METAQUA® AB	Polifosfato alimentare in polvere	1	
PW8510.025		Polifosfato alimentare in polvere	25	

ASSISTENZA POST VENDITA

Servizio di assistenza tecnica con mezzi e personale propri. Gestione e controlli di funzionamento degli impianti di trattamento dell'acqua per offrire un servizio completo, conveniente e di alta qualità.

Prodotti circuiti tecnologici

Codice	Nome	Utilizzo	Formato kg	al kg
K0364.20	CETAMINE F365	Protettivo e biocida per impianti a pannelli	20	
K0364.05		Protettivo e biocida per impianti a pannelli	5	
K0360.20	CETAMINE F360	Protettivo circuiti con Cu e Al	20	
K0360.05		Protettivo circuiti con Cu e Al	5	
KV217.20	CETAMINE G817	Trattamento filmante neutralizzante. Approvato FDA	20	
K8343.20	FERROLIX 8343	Deossigenante, disperdente per acque addolcite	20	
K3200.20	FERROLIX 3200	Deossigenente volatile per acque de-mineralizzate	20	
KFS14.20	FERROLIX KFS14	Alcalinizzante volatile linee condense. Approvato FDA	20	
K8351.20	FERROLIX 8351	Alcalinizzante disperdente non volatile. Approvato FDA	20	
K8363.20	FERROLIX 8363	Disperdente alcalinizzante per caldaia. Acqua demineralizzate	20	
K4801.21	KORRODEX 4801	Glicole propilenico puro inibito	21	
K4711.20	KORRODEX 4711	Molibdato compatibile con circuiti in alluminio. PH neutro	20	
K0700.20	KORRODEX 700	Condizionante a base di molibdati. Caldo e freddo. Non compatibile con alluminio	20	
K0332.20	KORRODEX 332	Condizionante a base di molibdati concentrati circuiti caldi e freddi alcali-nizzante	20	
K8365.20	FERROLIX 8365	Antincrostante e deossigenante per vapore pulito conforme FDA 21 CFR 173.310 non volatile	20	
K8380.20	FERROLIX 8380	Antincrostante deossigenante e alcali-nizzante conforme FDA 21 CFR 173.310	20	

PRODOTTI CHIMICI

Prodotti disincrostanti

Codice	Nome	Utilizzo	Formato kg	al kg
SCONF.20	TECHIM FERRONET nf	Defangante organico ecologico neutro per circuiti caldi e freddi	20	
SCONF.05			5	
K3004.20	FERROLIX 3004	Defangante neutro Vapore pulito approvato FDA	20	
KDRPO.20	DREEM POLYMER	Disperdente per Durezza e Silice per generatore di vapore e circuiti boiler	20	
K6211.20	FERROLIN 6211	Acido Liquido organico con inibitore amminico Adatto anche per disincrostazione caldaie in alluminio	20	
K8621.20	FERROLIN 8621	Acido in polvere sulfammico con inibitore di corrosione adatto anche per alluminio, rame, inox, e ferro zincato	20	
K8636.20	FERROLIN 8636	Defangante disperdente alcalino per circuiti chiusi ed impianti solari	20	
B0201.25	BRECAL 201L	Per scambiatori acciaio INOX e Rame, viraggio di colore	25	
B0202.25	BRECAL 202L	Per caldaie in ferro nero, viraggio di colore	25	
B0204.25	BRECAL 204L	Acido forte, per ferro nero	25	
B00N.25	BRECAL N	Neutralizzante post Lavaggio acido	25	

Prodotti torre evaporativa

Codice	Nome	Utilizzo	Formato kg	al kg
K8435.20	FERROFOS 8435	Antincrostante e disperdente per acque dure	20	
K8583.20	FERROCID 8583	Biocida a base di ISOTIAZOLONE	20	
KOTDS.20	TURBO DISPIN 4636	Inibitore di corrosione e disperdente per il lavaggio in esercizio del circuito	20	
KE650.20	CETAMINE E650	Prodotto anticorrosivo per acque addolcite	20	
K5TDS.20	FERROFOS 8465	Biodisperdente pulente e tensioattivo per acque di raffreddamento	20	

Osmosi inversa

Codice	Nome	Utilizzo	Formato kg	al kg
K1135.20	VITEC 1135	Antincrostante **PRONTO ALL'USO** per osmosi certificato per acque potabili ed uso ospedaliero	20	
K1141.20	VITEC 1141	Antincrostante **CONCENTRATO** per osmosi certificato per acque potabili ed uso ospedaliero	20	
T0OC1.25	OSMO CLEAN 1	Prodotto per lavaggio basico membrane	25	
T0OC2.25	OSMO CLEAN 2	Prodotto per lavaggio acido membrane	25	
S0OHD.25	TECHIM OSMO HD		25	
S00OE.25	TECHIM OSMO EASY		25	

TRATTAMENTO PISCINE

Prodotti per piscine

Codice	Nome / Utilizzo	Formato kg	al kg	al fusto
P0056.25	Dicloro 56gr	25		
P0056.10	Dicloro 56gr	10		
P0056.05	Dicloro 56gr	5		
PDISA.10	Disincrostante Acido	10		
PALGC.05	Antialghe concentrato no schiuma	5		
PALGC.10	Antialghe concentrato no schiuma	10		
P4ACT.10	Pastiglia 4 azioni 200 g	10		
P4ACT.05	Pastiglia 4 azioni 200 g	5		
PSGR0.10	Sgrassatore Bordo	10		
PSGR0.01	Sgrassatore Bordo con erogatore	0,75		
PPHMP.25	pH - Polvere	25		
PPHMP.10	pH - Polvere	10		
PPHML.25	pH - Liquido	25		
PPHPP.05	pH + Polvere	5		
PFLOC.10	Flocculante liquido	10		
PFLOC.06	Flocculante in pastiglie (confezione da 6)			
PBR20.05	Bromo Past 20gr	5		
PINVER.10	Svernante	10		
PINVER.05	Svernante	5		
PIMNA.25	Ipoclorito di Sodio liquido	25		
PIPCA.10	Ipoclorito di calcio in polvere	10		
PSABB.25	sabbia di quarzo 0,4-0,8 mm	25		
PTEST.00	Pooltest in gocce	1		
PTEST.01	Pooltest LOVIBOND a pastiglie	1		
PDPD1.10	Blister da 10 pastiglie ricambio DPD-1	1		
PPHEN.10	Blister da 10 pastiglie ricambio Red Phenol pH	1		

Prodotti chimici per torre evaporativa

Codice	Nome	Utilizzo	Formato kg	al kg
K8435.20	FERROFOS 8435	Antincrostante e disperdente per acque dure	20	
K8583.20	FERROCID 8583	Biocida a base di ISOTIAZOLONE	20	
KOTDS.20	TURBO DISPIN 4636	Inibitore di corrosione e disperdente per il lavaggio in esercizio del circuito	20	
KE650.20	CETAMINE E650	Prodotto anticorrosivo per acque ad-dolcite	20	
K5TDS.20	FERROFOS 8465	Biodisperdente pulente e tensioattivo per acque di raffreddamento	20	

Automatismo per scarico torri evaporative

Sistema di scarico automatico per torre evaporativa, atto allo spurgo dei depositi di fondo e al mantenimento della salinità dell'acqua entro valori ottimali - Completo di: quadro di controllo con display con retro illuminatore ed elettrovalvola normalmente chiusa, a due vie con corpo in ottone e attacchi 1" gas.

Codice	Automatismo	Ø
SCC01	strumento controllo conducibilità	3/4"

Sistema di monitoraggio in continuo della crescita biologica serie "IDROBIO"

Permette il controllo continuo della crescita microbiologica nei sistemi idrici; ad esempio in sistemi di raffreddamento ad acqua, in acque di processo (alimentare e delle bevande, industria della carta) e nei processi di filtrazione a membrana.

Codice	Modello
IDROB1	IDRO BIO

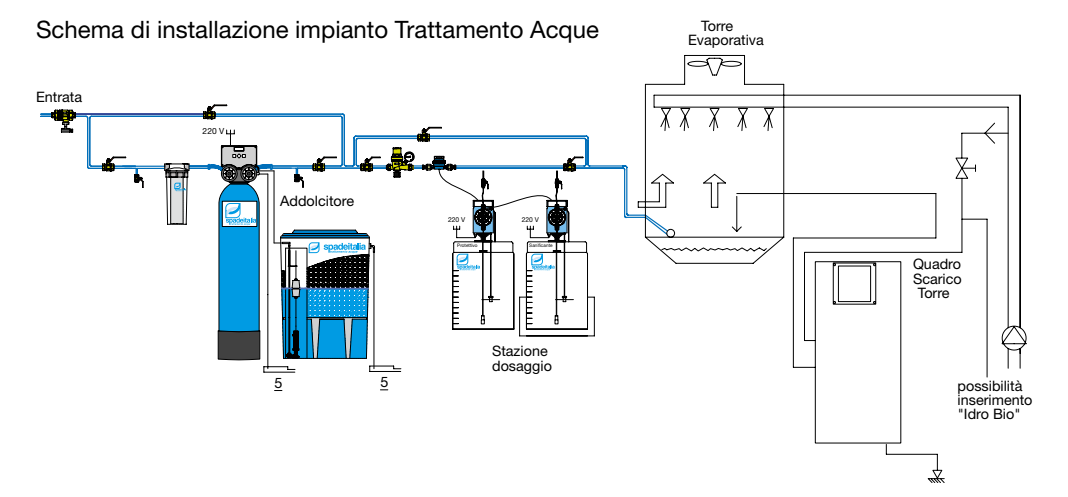

Anticalcare Elettrofisico "HYDROFLOW"

Per uso domestico e industriale. Funzionamento indipendente dalla portata. L'installazione non necessita alcuna modifica idraulica all'impianto esistente. Alimentazione elettrica 220 V - 50Hz.

Codice	Modello	Attacchi Ø	Installazione
HS038	HS 38	3/4"	
HC045	HC 45	1 1/4"	
HC060	HC 60	2"	
HC100	HC 100	3"	

ACQUA AL PUNTO D'USO

spadeitalia trattamento acque

Osmosi con produzione diretta

Impianto ad osmosi inversa per uso domestico – Portata 100 lt/h a 20 °C
Rubinetto erogatore meccanico realizzato in ACCIAIO INOX. Carenatura in materiale plastico.
Dotato di Pompa booster 220V versione SILENT, sistema di antiallagamento e regolatore di salinità.
Acqua di alimento con salinità max 2000 mg/lt – Temperatura di impiego 5-30 °C

Codice	Modello	Dimensioni L x P x H mm
G100L	OSMOEASY 100 con display LCD	445 x 430 x 105
G100T	OSMOEASY 130 con display LCD	445 x 430 x 105
GR060	kit ricambio filtri sicurezza per OSMOEASY 60 e OSMOSLIM 60	
GR100	Cartuccia di ricambio per OSMOEASY 100 (FC130)	

Kit di microfiltrazione con argento-batteriostatico "AG FILTER DIGIT"

Per uso domestico, per eliminare sostanze sedimentabili, odori e sapori sgradevoli.
Completo di kit d'installazione, rubinetto e contalitri digitale.

	Modello	Autonomia lt con 2 ppm Cl	Portata lt/h		con rubinetto	codice	ricambio
AG250	AG250DG	5000	300	con contalitri digitale		AR250	
AG350	AG350DG	7500	400	con contalitri digitale		AR350	
AR000	maggiorazione calotta e raccordi in metallo						

Frigo-Gassatori da sottolavello

Refrigeratore-gasatore per acqua da bere: temperatura ambiente + fredda liscia + fredda frizzante.
Trattamento e riduttore di pressione CO_2: escluso.

Codice	Modello	
BFG01	BOLLICINA BABY	da sottolavello 3 uscite per rubinetti a comando meccanico
BFG02	BOLLICINA OSMO	da sottolavello 3 uscite per rubinetti a comando meccanico compreso trattamento osmosi inversa

Bombola CO_2

Completa di prima carica per acque potabili - RICARICABILE.

Codice	Modello	Acqua frizzante circa lt
BMB01	BOMBOLA CO_2 **2kg**	200-250
BMB02	RIDUTTORE CO_2 PROFESSIONALE	

Rubinetto di erogazione

RE000	Rubinetto a collo di cigno a 1 via cromato
RE001	Rubinetto a 1 via a comando meccanico mod. SPECIAL AISI304
RE002	Rubinetto a 2 vie a comando meccanico mod. SPECIAL AISI304
RE003	Rubinetto a 3 vie a comando meccanico mod. SPECIAL CROMATO
RE004	Rubinetto miscelatore a 3 vie mod. DELUXE
RE005	Rubinetto miscelatore a cinque vie meccanico, acque separate

DIAGRAMMA DI FLUSSO
per i trattamenti prescritti per gli impianti di climatizzazione estiva ed invernale (fonte UNI 8065:2019)

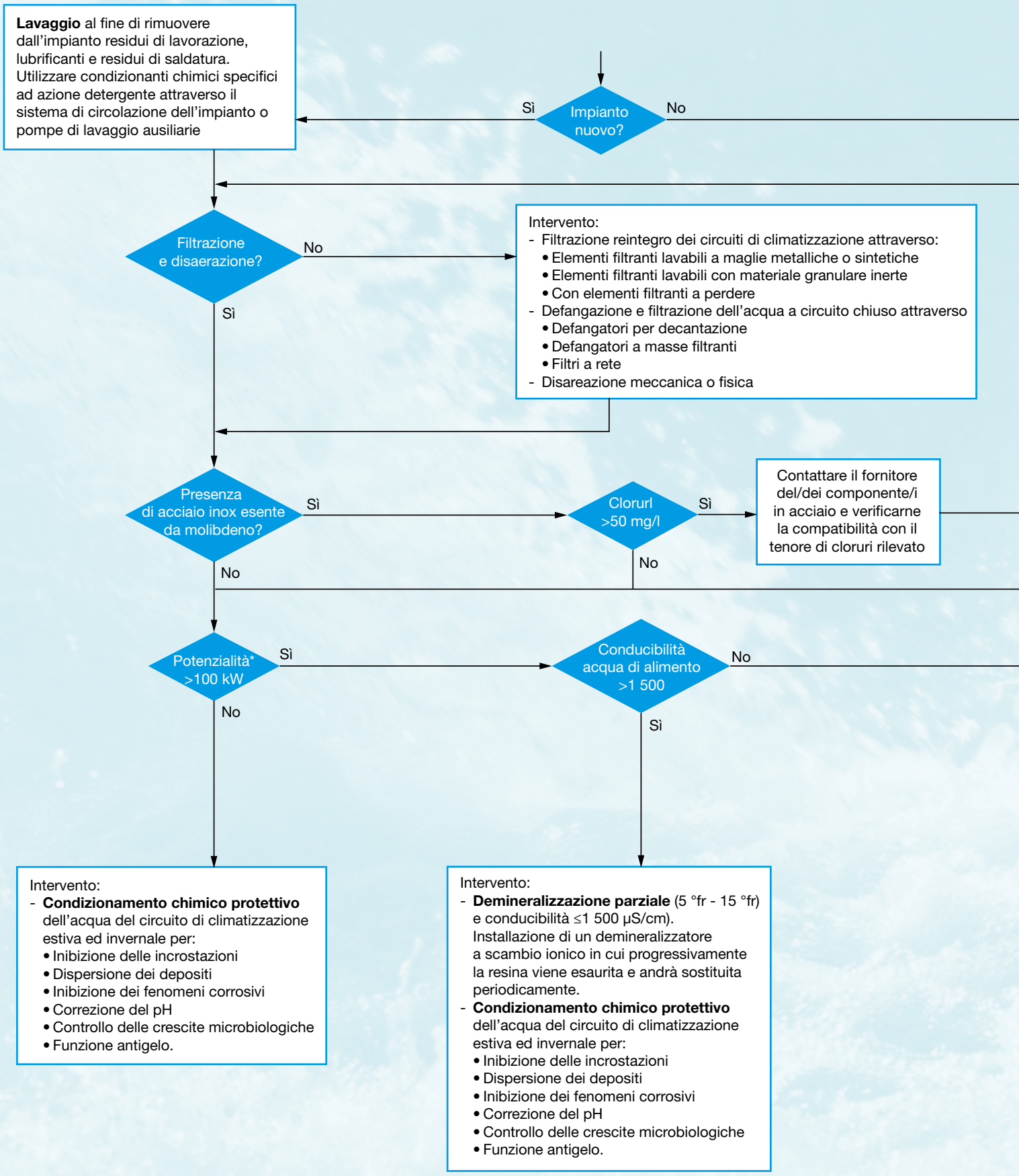

- **Verifica perdite** idrauliche.
- **Risanamento** con condizionanti chimici nelle concentrazioni prescritte dal produttore attraverso l'utilizzo del sistema di circolazione dell'impianto o una pompa di lavaggio ausiliaria in modo da ridurre i tempi d'intervento. Risciacquo finale e caricamento finale con il protettivo può essere fatto attraverso la pompa ausiliaria. Se non è possibile, risanamento senza condizionanti chimici utilizzando filtrazione/defangazione in ricircolo attraverso masse filtranti per rimuovere impurità e fanghi di circolazione.
  Al termine dell'intervento l'impianto deve essere risciacquato e predisposto all'esercizio previo condizionamento chimico.

Compatibile?

No

Intervento:
- **Demineralizzazione parziale** (riduzione del tenore di cloruri a valori di sicurezza.
  Se l'impianto ha potenza >100 kW riportare anche la durezza a 5 °fr - 15 ° fr e conducibilità ≤1 500 µS/cm)
  Installazione di un demineralizzatore a scambio ionico in cui progressivamente la resina viene esaurita e andrà sostituita periodicamente.
- **Condizionamento chimico protettivo** dell'acqua del circuito di climatizzazione estiva ed invernale per:
  - Inibizione delle incrostazioni
  - Dispersione dei depositi
  - Inibizione dei fenomeni corrosivi
  - Correzione del pH
  - Controllo delle crescite microbiologiche
  - Funzione antigelo.

Sì

Durezza > 15 °fr

No

Intervento:
- **Condizionamento chimico protettivo** dell'acqua del circuito di climatizzazione estiva ed invernale per:
  - Inibizione delle incrostazioni
  - Dispersione dei depositi
  - Inibizione dei fenomeni corrosivi
  - Correzione del pH
  - Controllo delle crescite microbiologiche
  - Funzione antigelo.

Sì

Intervento:
- **Addolcimento** (5 °fr - 15 °fr)
  Installazione dell'addolcitore sulla linea dell'acqua di reintegro; deve essere dotato di un dispositivo di regolazione della durezza.
- **Condizionamento chimico protettivo** dell'acqua del circuito di climatizzazione estiva ed invernale per:
  - Inibizione delle incrostazioni
  - Dispersione dei depositi
  - Inibizione dei fenomeni corrosivi
  - Correzione del pH
  - Controllo delle crescite microbiologiche
  - Funzione antigelo.

NORMATIVE DI RIFERIMENTO NORMA UNI 8065 del Luglio 2019

Trattamento dell'acqua negli impianti per la climatizzazione invernale ed estiva.
La norma ha come oggetto la definizione e determinazione delle caratteristiche chimiche e chimico-fisiche dell'acqua impiegate negli impianti per la climatizzazione invernale ed estiva, per la produzione di acqua calda sanitaria con temperatura massima di 110 °C e negli impianti solari termici per la climatizzazione invernale ed estiva e per la produzione di acqua calda sanitaria.

"decreto requisiti minimi" - DMISE 26.06.2015 - supplemento ordinario n. 39 della gu n. 162 del 15.07.2015.

"applicazione delle metodologie di calcolo delle prestazioni energetiche e definizione delle prescrizioni e dei requisiti minimi degli edifici" all.1 - capitolo 2.3 - punto 5 "trattamento acqua impianti di riscaldamento e acqua calda sanitaria". d.P.r 26 agosto 1993 n°412 art. 5 comma 6 per impianti con potenza >= 350 KW (valido), d.P.r 2 aprile 2009 n°59 art. 4 comma 14 (valido dal 2009 al 2015), e norma uni 8065.

LABORATORIO ANALISI ACQUE dei circuiti tecnologici

Assistenza post vendita con possibilità di servizio in abbonamento

Gestione e controlli di funzionamento degli impianti di trattamento dell'acqua, una/due volte all'anno durante la stagione di utilizzo degli impianti.

Analisi acque dei circuiti di riscaldamento, parametri: pH, Durezza totale, Ferro, Solidi Disciolti, Condizionante Chimico, Conducibilità Elettrica, Rame, Alluminio, Cloruri, Colorazione, Torbidità e Odore.
Storico dell'andamento sul singolo impianto.

Proposta degli eventuali interventi necessari per mantenere i parametri dell'acqua entro i limiti prescritti dalle Normative di riferimento.

TRATTAMENTO ACQUA IMPIANTI DI RISCALDAMENTO

Norme di riferimento: NORMA UNI 8065/2019 E DMISE 26.06.2015 (decreto requisiti minimi)
Caratteristiche ipotizzate di acqua da trattare durezza totale 30 °F.

Per il **LAVAGGIO DEL CIRCUITO** calcolare 1 kg di prodotto FERRONET n.f. per ogni appartamento. FUSTO DA 5 - 20 kg

Potenza installata [kW]	filtro modello	addolcitore modello	stazione di dosaggio: pompa dosatrice modello	stazione di dosaggio: sonda di livello	stazione di dosaggio: contenitore condizionante [lt]	condizionante n° fusti [kg]	defangatore modello	TOTALE fornitura impianti
fino a 60 kW	**MINI SOFT mod.4** attacchi 1/2"					**CETAMINE F360** n° 1 fusto da 5 kg	**AMBRA SEP FILTER PLUS** attacchi 1" 1/2	
da 61 kW a 150 kW	**GIGROFILTER CE 12** attacchi 3/4" cartuccia filo avvolto	**MINI TEC** attacchi 3/4" Volumetrico				**CETAMINE F360** n° 2 fusti da 5 kg	**AMBRA SEP FILTER PLUS** attacchi 1" 1/2	
Sopra i 100 kW Addolcitore obbligatorio se durezza totale > 15 °F						**2 x**		
da 151 kW a 200 kW	**GIGROFILTER CE 12** attacchi 3/4" cartuccia filo avvolto	**RUBINO 16 TEC** attacchi 3/4" Volumetrico	**SERIE T 10 - 05** analogica	**sonda di livello**	**contenitore** capacità 60 lt	**CETAMINE F360** n° 3 fusti da 5 kg	**AMBRA SEP FILTER PLUS** attacchi 2"	
Addolcitore obbligatorio se durezza totale > 15 °F						**3 x**		
da 201 kW a 300 kW	**DIAMANTE 3 Octo** attacchi 3/4" cartuccia filo avvolto	**RUBINO 16 TEC** attacchi 3/4" Volumetrico	**SERIE T 10 - 05** analogica	**sonda di livello**	**contenitore** capacità 60 lt	**CETAMINE F360** n° 1 fusto da 20 kg	**AMBRA SEP FILTER PLUS** attacchi 2" 1/2	
Addolcitore obbligatorio se durezza totale > 15 °F								
da 301 kW a 450 kW	**DIAMANTE 3 Octo** attacchi 3/4" cartuccia filo avvolto	**RUBINO 25 TEC** attacchi 3/4" Volumetrico	**SERIE T 10 - 05** analogica	**sonda di livello**	**contenitore** capacità 60 lt	**CETAMINE F360** n° 1 fusto da 20 kg	**AMBRA SEP FILTER PLUS** attacchi DN 80	
Addolcitore obbligatorio se durezza totale > 15 °F								

TRATTAMENTO ACQUA IMPIANTI DI RISCALDAMENTO

Norme di riferimento: NORMA UNI 8065/2019 E DMISE 26.06.2015 (decreto requisiti minimi)
Caratteristiche ipotizzate di acqua da trattare durezza totale 30 °F.

Per il **LAVAGGIO DEL CIRCUITO** calcolare 1 kg di prodotto FERRONET n.f. per ogni appartamento. FUSTO DA 5 - 20 kg

Potenza installata [kW]	filtro modello	addolcitore modello	stazione di dosaggio: pompa dosatrice modello	stazione di dosaggio: sonda di livello	stazione di dosaggio: contenitore condizionante [lt]	condizionante n° fusti [kg]	defangatore modello	TOTALE fornitura impianti
da 451 kW a 600 kW	**DIAMANTE 3 Octo** attacchi 3/4" cartuccia filo avvolto	**RUBINO 35 TEC** attacchi 3/4" Volumetrico	**SERIE T 10 - 05** analogica	**sonda di livello**	**contenitore** capacità 120 lt	**CETAMINE F360** n° 2 fusti da 20 kg	**AMBRA SEP FILTER PLUS** attacchi DN 100	
Addolcitore obbligatorio se durezza totale > 15 °F						2 x		
da 601 kW a 850 kW	**DIAMANTE 3 Octo** attacchi 1" cartuccia filo avvolto	**RUBINO 50** attacchi 1" Volumetrico	**SERIE T 10 - 05** analogica	**sonda di livello**	**contenitore** capacità 120 lt	**CETAMINE F360** n° 2 fusti da 20 kg	**AMBRA SEP FILTER** attacchi DN 125	
Addolcitore obbligatorio se durezza totale > 15 °F						2 x		
da 851 kW a 1100 kW	**DIAMANTE 3 Octo** attacchi 1" cartuccia filo avvolto	**RUBINO 50** attacchi 1" Volumetrico	**SERIE T 10 - 05** analogica	**sonda di livello**	**contenitore** capacità 120 lt	**CETAMINE F360** n° 3 fusti da 20 kg	**AMBRA SEP FILTER** attacchi DN 150	
Addolcitore obbligatorio se durezza totale > 15 °F						3 x		
da 1101 kW a 1500 kW	**DIAMANTE 3 Octo** attacchi 1" cartuccia filo avvolto	**RUBINO 75** attacchi 1 1/4" Volumetrico	**SERIE T 10 - 05** analogica	**sonda di livello**	**contenitore** capacità 120 lt	**CETAMINE F360** n° 4 fusti da 20 kg	**DEFANGATORE DINAMICO** attacchi 1"	
Addolcitore obbligatorio se durezza totale > 15 °F						4 x		
da 1501 kW a 2000 kW	**DIAMANTE 3 Octo** attacchi 1" cartuccia filo avvolto	**RUBINO 100** attacchi 1 1/4" Volumetrico	**SERIE T 10 - 05** analogica	**sonda di livello**	**contenitore** capacità 120 lt	**CETAMINE F360** n° 5 fusti da 20 kg	**DEFANGATORE DINAMICO** attacchi 1"	
Addolcitore obbligatorio se durezza totale > 15 °F						5 x		

spadeitalia
trattamento acque

Via Seveso, 3 - 20831 Seregno (MB) Italy
Tel. +39 0362 241107 - Fax +39 0362 232217
E-mail: info@spadeitalia.it - www.spadeitalia.it